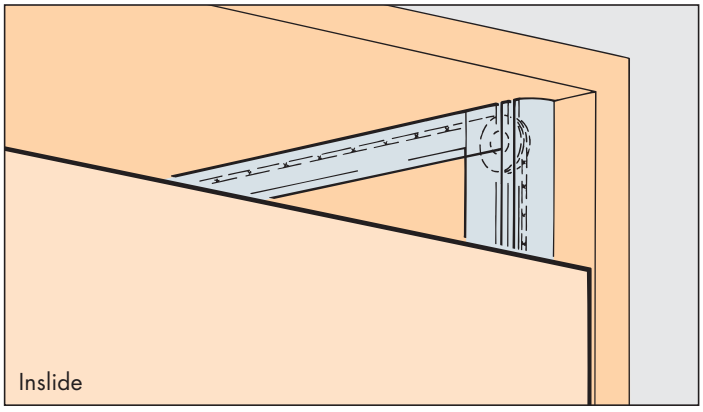

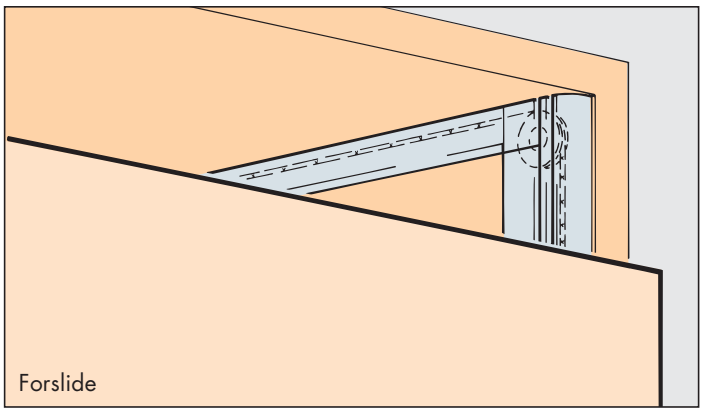

System Laufschienen vertikal aufgeschraubt, mit Gegengewicht für 1 – 2 Holztüren. Design Inslide oder Forslide

Vertical running track system, surface mounted, with counterweight for 1 – 2 wooden doors. Design Inslide or Forslide

Rails de roulement de système vissés verticalement, avec contrepoids pour 1 – 2 portes en bois. Design Inslide ou Forslide

Inslide

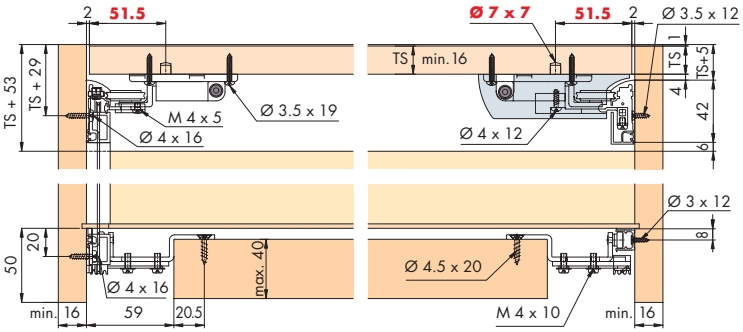

Optional / Optional / Facultativ

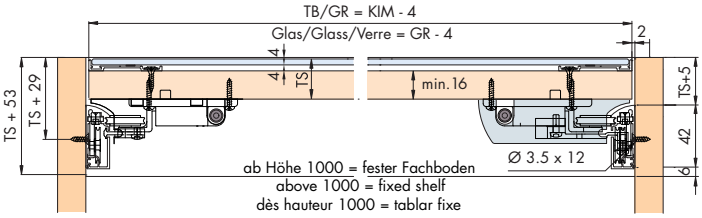

Einbaubeispiele / Mounting examples / Exemples de montage

Inslide

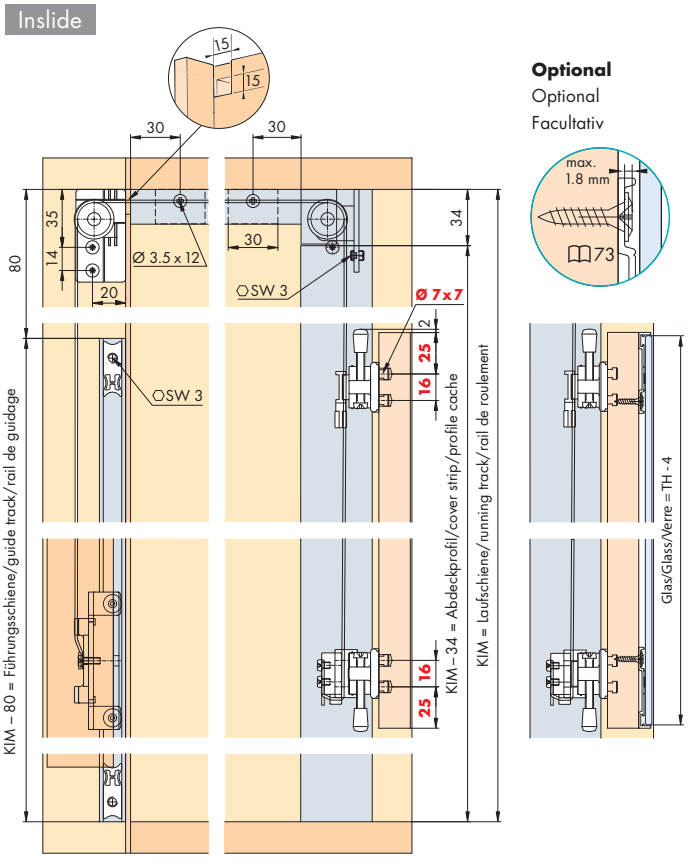

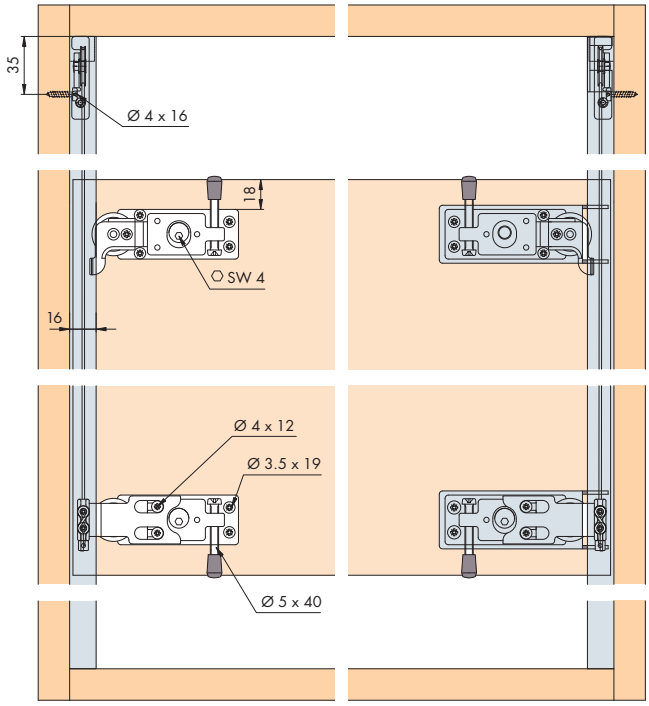

Türbearbeitung = rote Zahlen / Door treatment = red numbers / Traitement de portes = numéros en rouge

Garnituren / Sets / Garnitures

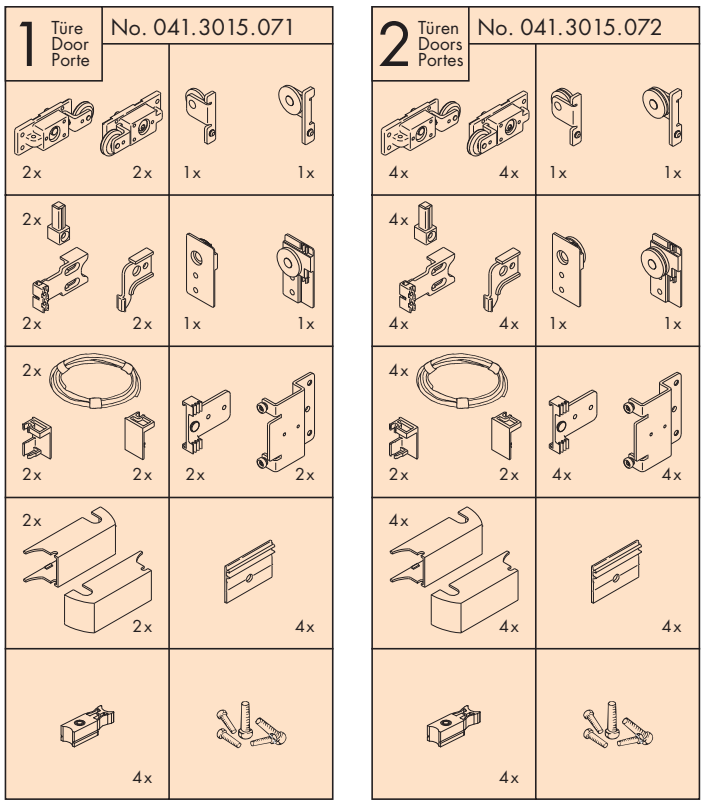

Forslide

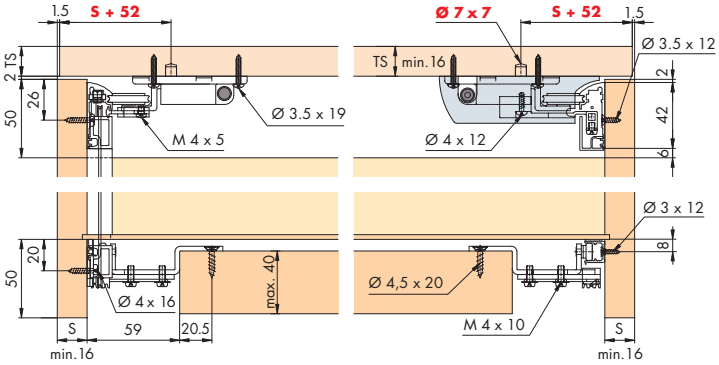

Optional / Optional / Facultativ

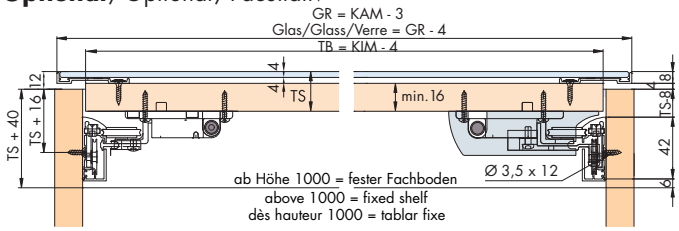

Forslide

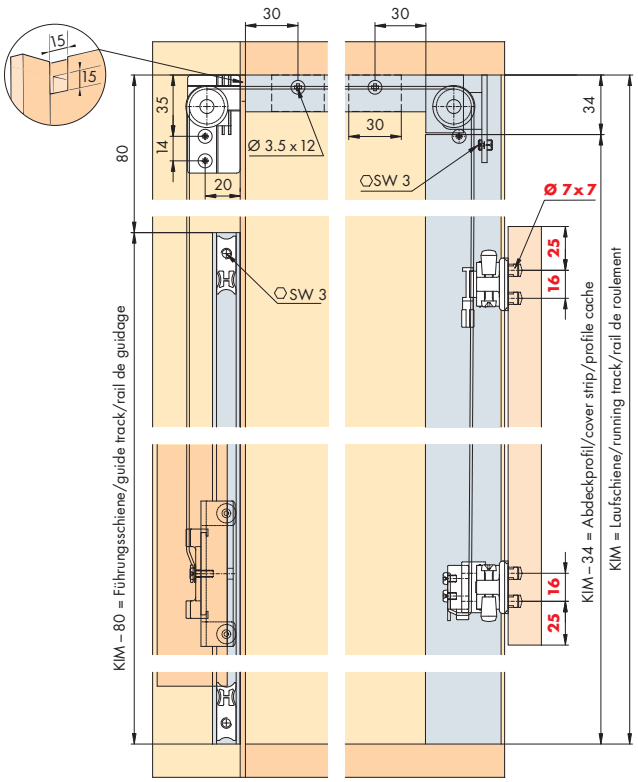

Optional
Optional
Facultativ

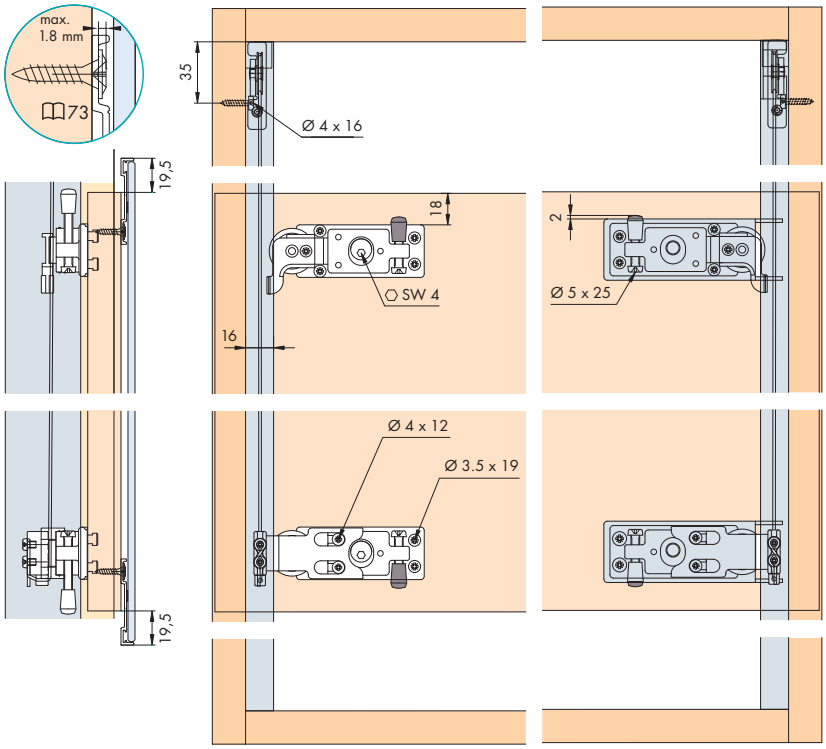

Zubehör / Accessories / Accessoires: 73

Berechnung Gegengewicht / Calculation of counterweight / Calcul du contrepoids 72