''1to5'': poubelle à intégrer dans un tiroir

Pour armoire de 450mm de largeur extérieure

Si vous souhaitez harmoniser l'intérieur de vos armoires, ''1to5'' est la solution!
Vos tiroirs se transforment en poubelle fonctionnelle.

Avantages produit

- ✓ Disponible pour des armoires de **450 mm (17-3/4")** **de largeur extérieure**
- ✓ **Vaste sélection de contenants**
- ✓ **Doit s'installer avec des Tiroirs** Blum Tandembox ou Intivo 500 mm (19-11/16")
- ✓ Cadre de suspension disponible pour des côtées d'amoire d'épaisseur : 16mm (5/8'') ou 19mm (3/4'')
- ✓ **La cadre vient avec un couvercle qui recouvre l'ensemble du système mais des couvercles individuels et fonctionnels sont disponibles**
- ✓ **Plusieurs couvercles proposent une fonction originale (avec filtre bio, balai et pelle pour le nettoyage…)**

''1to5''

Est un système de poubelle, composé d'un cadre à suspendre dans un tiroir double paroi. Il ne reste plus qu'à choisir le type de bac et de couvercle selon vos besoin, les insérer dans le cadre et le tour est joué

#5206100 et #5209100
Chaque code comprend 1 cadre et 1 couvercle globale

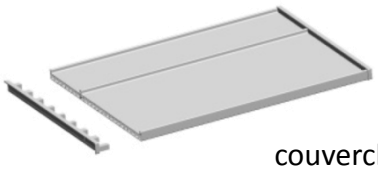

couvercle
(se monte d'un côté à l'autre du meuble)

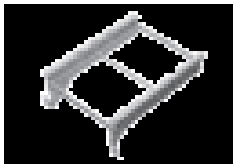

Cadre (à insérer dans un tiroir Blum)

1) Choisir son cadre

5206100 - pour épaisseur de côté de 16mm (5/8")
5209100 - pour épaissuer de côté de 19 mm (3/4")

Codes	Description	largeur intérieure
5206100	SET ''1TO5'' 450MM GREY pour armoires avec épaisseur des côtés de: 16mm (5/8'')	418 mm (16-1/2 '')
5209100	SET ''1TO5''450MM GREY pour armoires avec épaisseur des côtés de 19mm (3/4'')	412 mm (16-1/4 '')

2) Choisir son bac

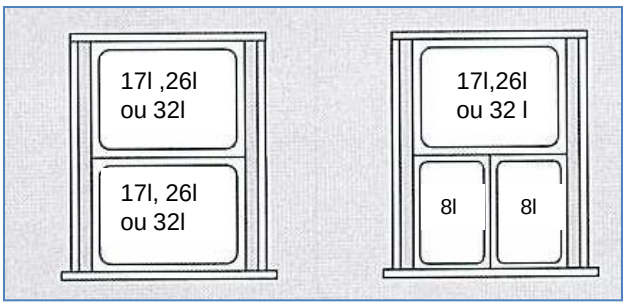

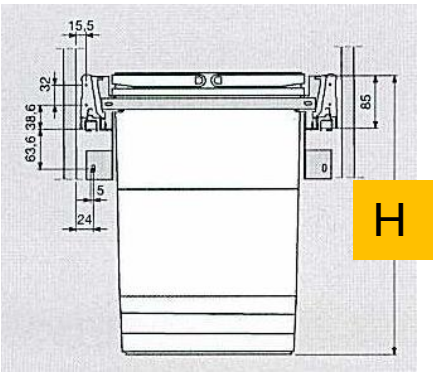

Capacité	Code	H
8l	5150100	310mm (12 ¼")
17l	5160100	310mm (12 ¼")
26l	5258100	450mm (17 ¾")
32l	5259100	560mm (22 1/8")

3) Choisir son couvercle individuel en fonction du bac (rappel: un couvercle globale est déjà fourni avec le cadre)

Couvercles représentés avec le bac mais à commander à part

Pour bac de 8l

#5661100
Standard lid

#5003100
Lid with Bio Filter

Pour bac 17l ,26l ou 32l

#5662100
Standard lid

#5002100
Lid with storage

#5006100
Dustpan and broom kit lid

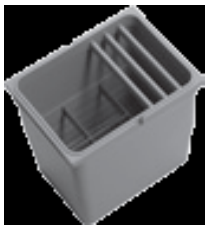

#5004100
Cleaning product storage insert

Le secret se trouve au niveau du couvercle!