**HAWA-Junior 40**

Epaisseur max. par porte 28 mm

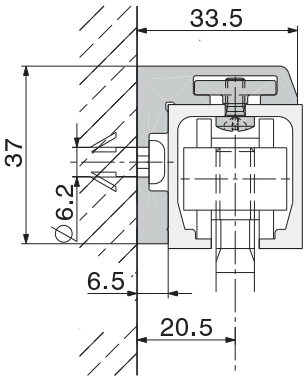


**HAWA-Junior 80**

Epaisseur max. par porte 34 mm

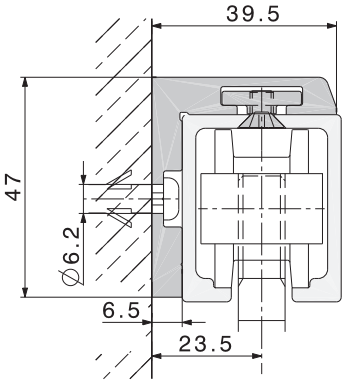


**HAWA-Junior 120**

Epaisseur max. par porte 45 mm

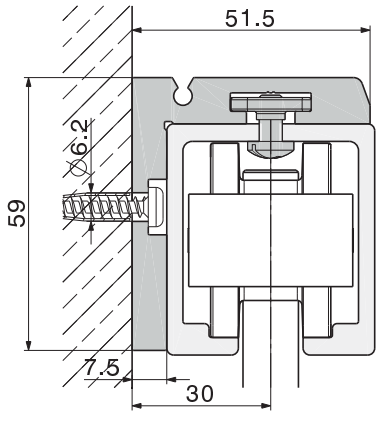


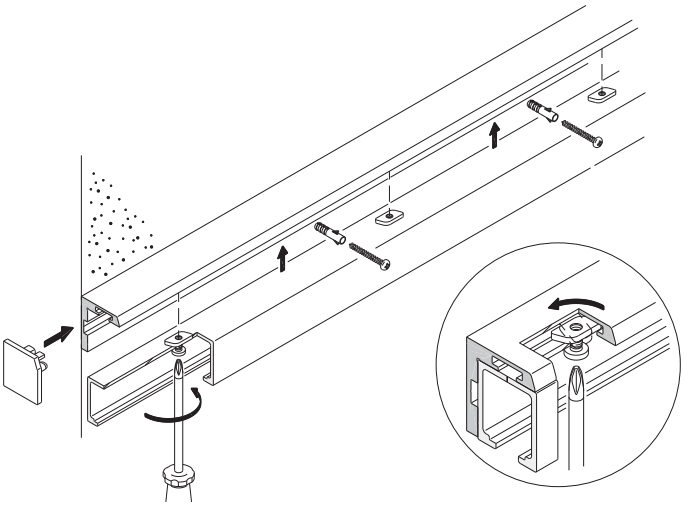

## *Profil équerre pour fixation murale HAWA-Junior 40/80/120 verre*

### La ferrure

La fixation au mur intelligente avec nouveau profil d'angle pour rails de roulement HAWA-Junior jusqu'à 120 kg par porte.

### Données spécifiques Profil équerre pour fixation murale

- permet un design de qualité, aussi sans revêtement
- les rails de roulement sont fixés facilement et rapidement à l'aide de coulisseaux
- nivellement confortable, grâce profil équerre traversant

**Pièces détachées pour Profil équerre pour fixation murale**

| Attention: - les distances entre les trous varient.<br>- de légères divergences de teintes sont possibles. | | mm | no |
|---|---|---|---|
| 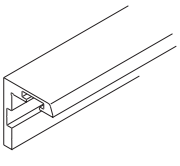 | HAWA-Junior 40<br>profil équerre pour fixation murale, métal léger, anodisé couleur argent, percé | 2000 | 18291 |
| | | 4000 | 18634 |
| | | 6000 | 17691 |
| | | sur mesure | 17692 |
| | HAWA-Junior 40<br>profil équerre pour fixation murale, métal léger, anodisé couleur argent, non percé | 6000 | 20041 |
| | | sur mesure | 20043 |
| | HAWA-Junior 40<br>profil équerre pour fixation murale, métal léger, imitation inox, brossé, percé | 2000 | 22045 |
| | HAWA-Junior 40<br>profil équerre pour fixation murale, métal léger, imitation inox, brossé, non percé | 6000 | 20007 |
| | | sur mesure | 20009 |
| | HAWA-Junior 80<br>profil équerre pour fixation murale, métal léger, anodisé couleur argent, percé | 2500 | 18292 |
| | | 4000 | 18635 |
| | | 6000 | 17693 |
| | | sur mesure | 17694 |
| | HAWA-Junior 80<br>profil équerre pour fixation murale, métal léger, anodisé couleur argent, non percé | 6000 | 19934 |
| | | sur mesure | 19935 |
| | HAWA-Junior 80<br>profil équerre pour fixation murale, métal léger, imitation inox, brossé, percé | 2500 | 22046 |
| | HAWA-Junior 80<br>profil équerre pour fixation murale, métal léger, imitation inox, brossé, non percé | 4000 | 20011 |
| | | 6000 | 20010 |
| | | sur mesure | 20012 |
| | HAWA-Junior 120<br>profil équerre pour fixation murale, métal léger, anodisé couleur argent, percé | 4000 | 18877 |
| | | 6000 | 18876 |
| | | sur mesure | 18878 |
| | HAWA-Junior 40<br>jeu de montage pour fixation murale, 10 pièces, pour longueur du rail jusqu'à 2000 mm | | 17785 |
| | HAWA-Junior 80<br>jeu de montage pour fixation murale, 10 pièces, pour longueur du rail jusqu'à 2500 mm | | 17786 |
| | HAWA-Junior 120<br>jeu de montage pour fixation murale, 20 pièces, pour longueur du rail jusqu'à 6000 mm | | 19041 |
| 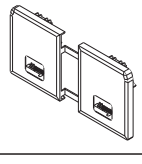 | cache anthracite-gris RAL 7016, pour fixation murale, 1 paire | HAWA-Junior 40 | 20015 |
| | | HAWA-Junior 80 | 20016 |
| | | HAWA-Junior 120 | 20049 |
| | clavette de montage HAWA pour fixation frontale de portes coulissant dans le plafond, garniture pour 1 porte coulissante | HAWA-Junior 80<br>HAWA-Junior 120 | 15770 |