Richelieu

Référence: CONR20257

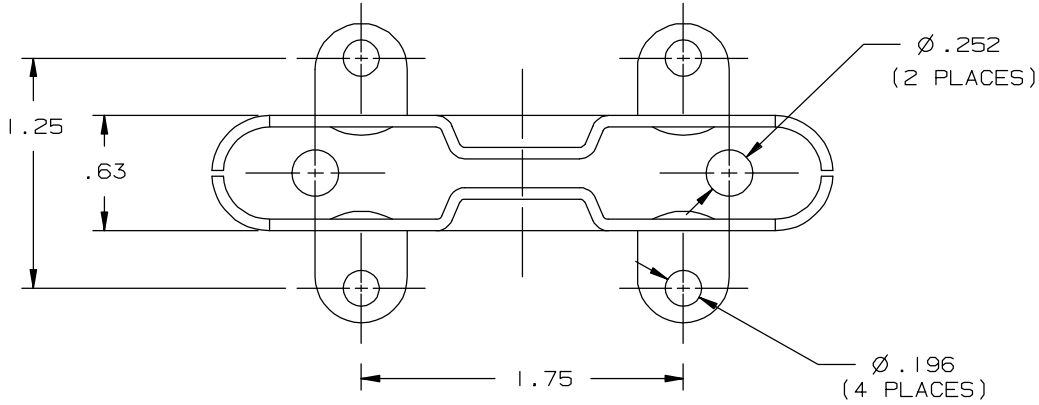

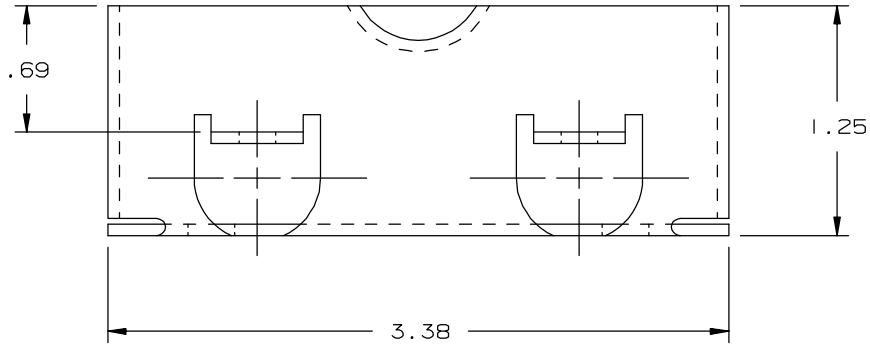

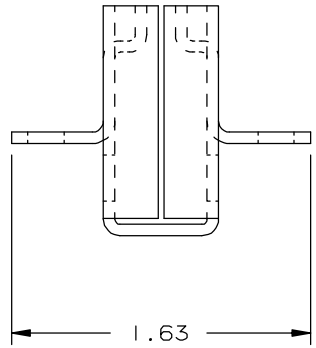

Toutes les dimensions sont en pouce.
Toutes dimensions sans tolérance sont la référence. Troisième projection angulaire.