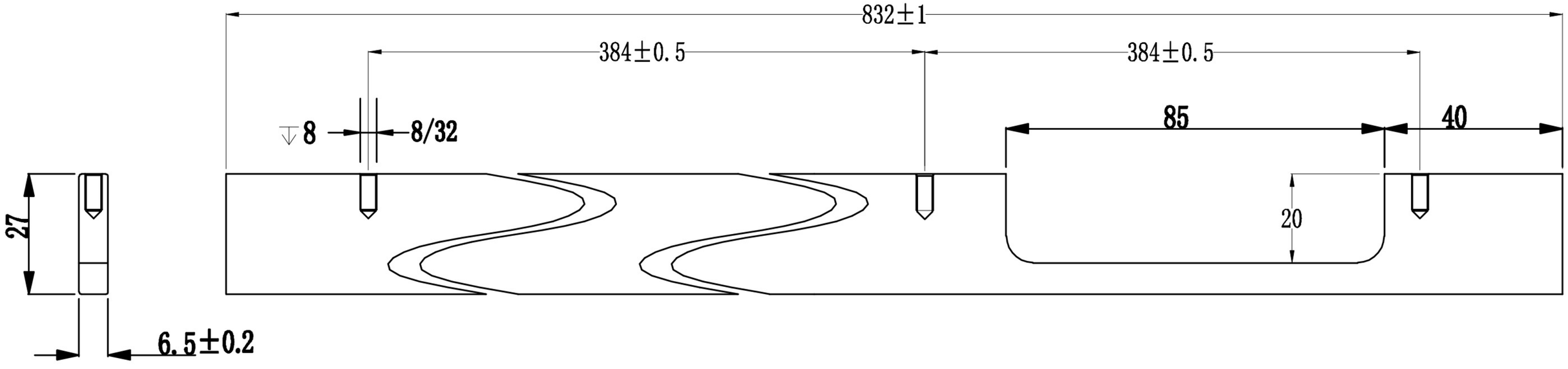
832±1
384±0.5
384±0.5
8
8/32
85
40
20
27
6.5±0.2