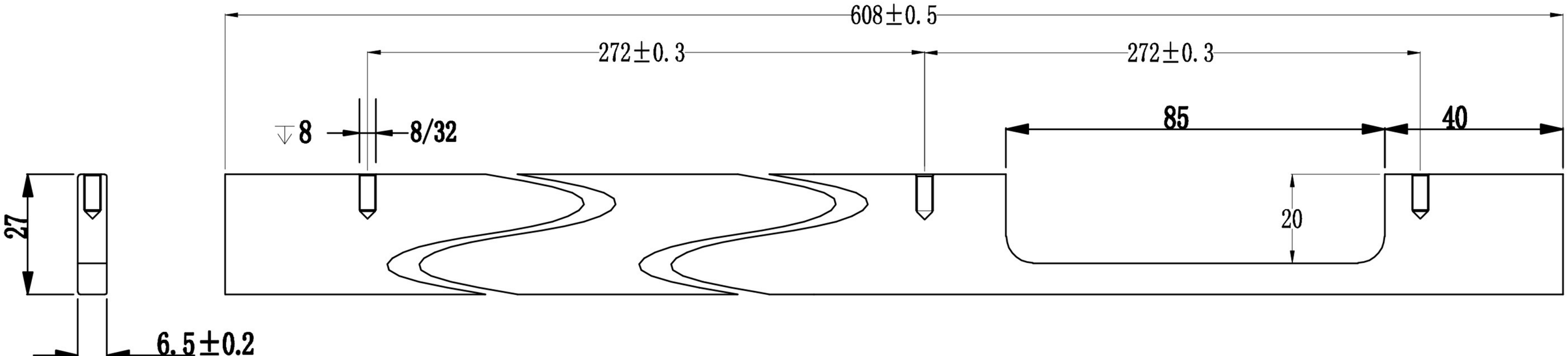
608±0.5
272±0.3
272±0.3
8
8/32
85
40
20
27
6.5±0.2