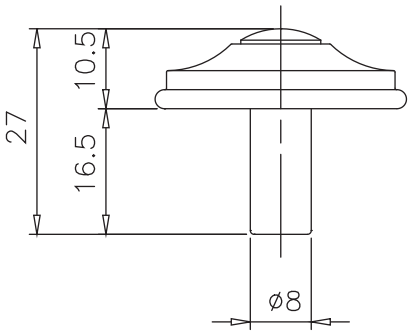
27
10.5
16.5
⌀8

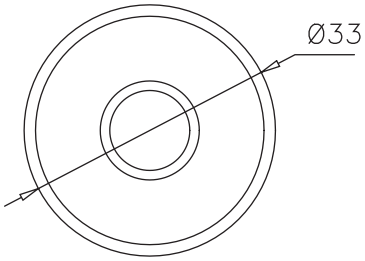
Ø33