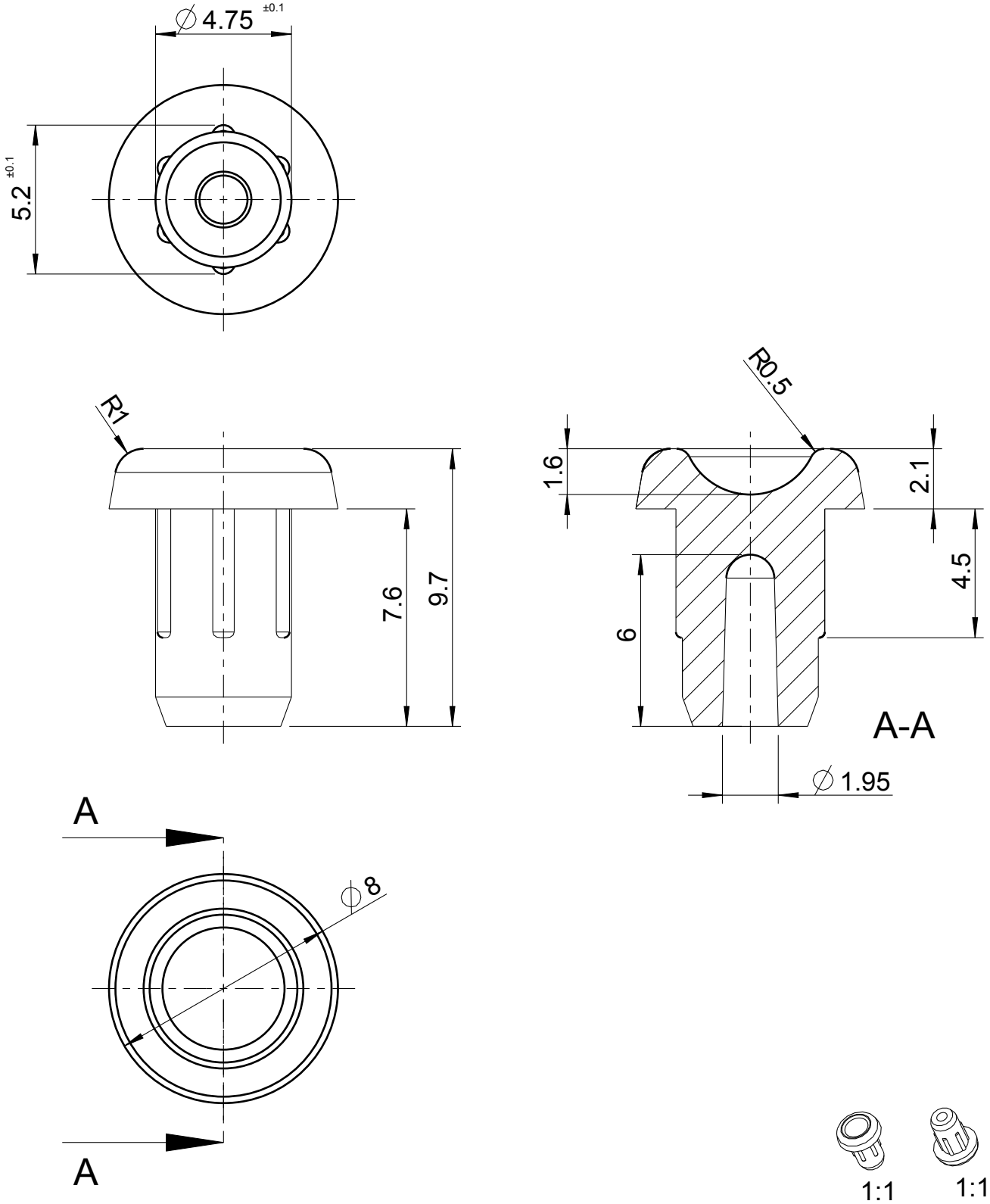


Richelieu

Ref. : 59042011