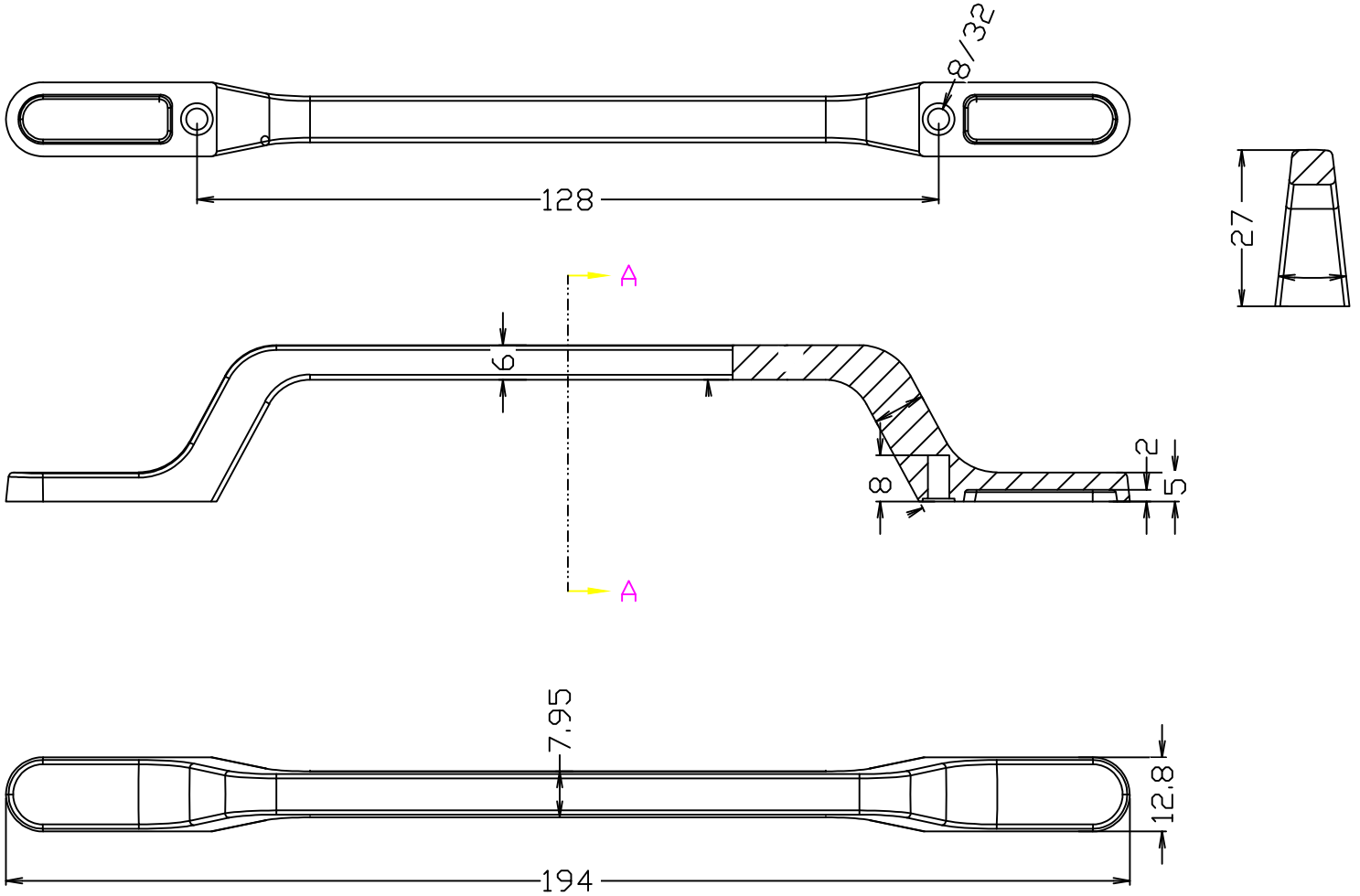
8/32
128
27
A
6
2
5
8
A
7,95
12,8
194