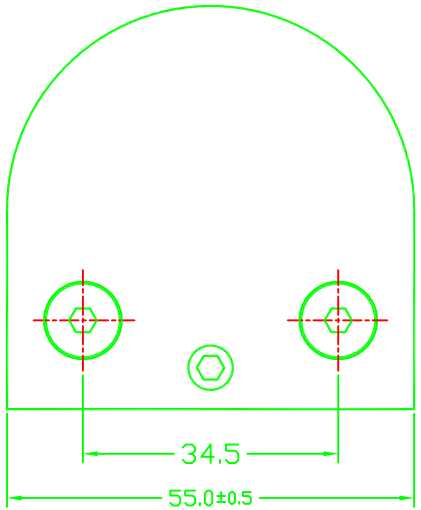
34.5
55.0±0.5

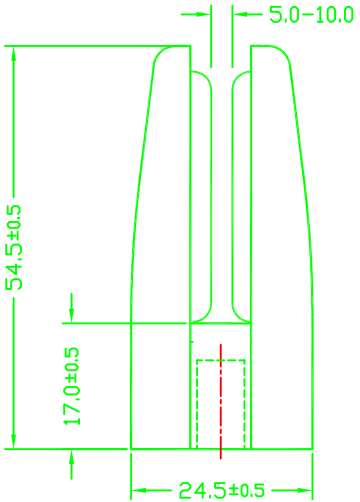
5.0−10.0
54.5±0.5
17.0±0.5
24.5±0.5