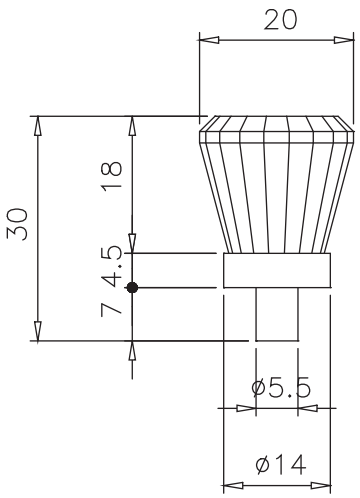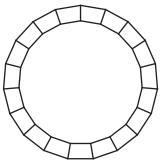
20
30
18
4.5
7
ø5.5
ø14