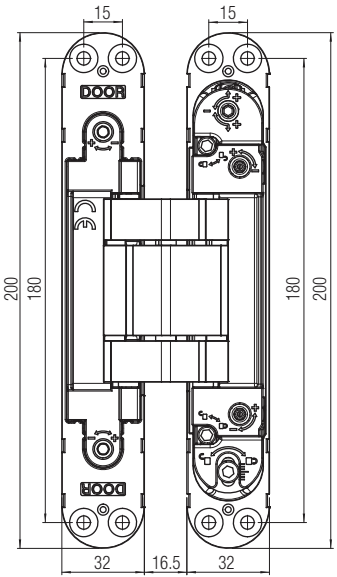
15
15
DOOR
DOOR
200
180
180
200
32
16.5
32

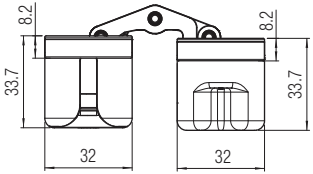
8.2
8.2
33.7
33.7
32
32

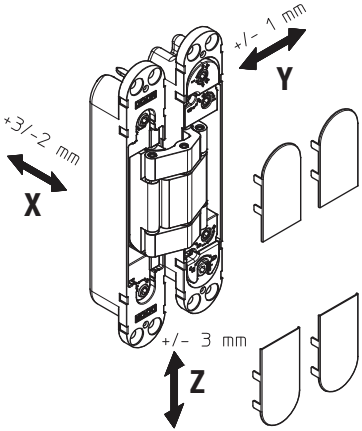
+/- 1 mm
Y
+3/-2 mm
X
+/- 3 mm
Z