SÉRIE Aqua 01 PRO - ENSEMBLE DE PORTE COULISSANTE

RIVEO

▶ Schéma précis des pièces de la porte de douche

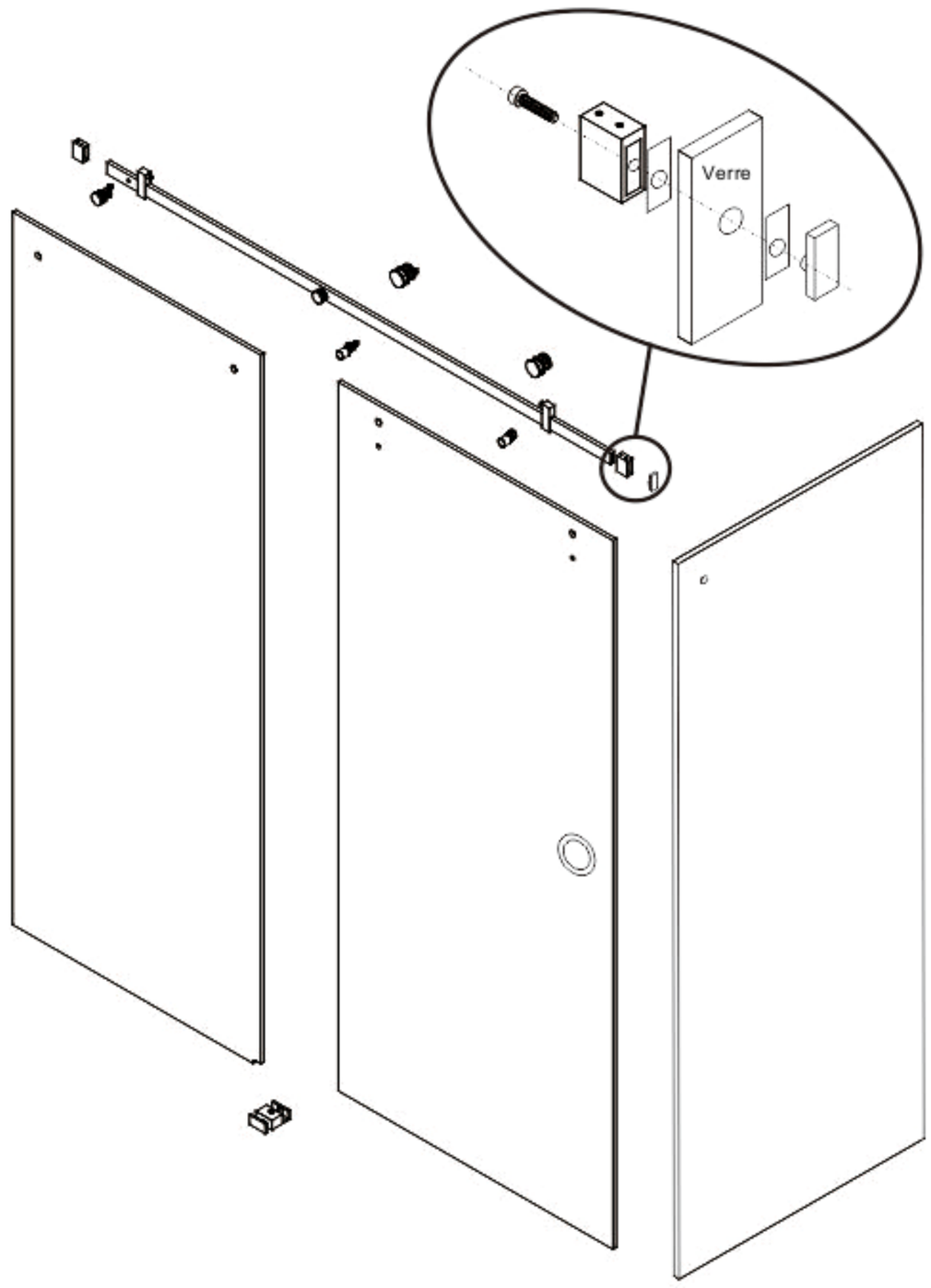

Raccord de rail

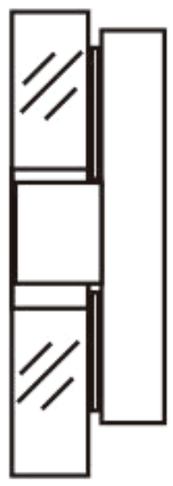

Pour le verre de 8-10mm

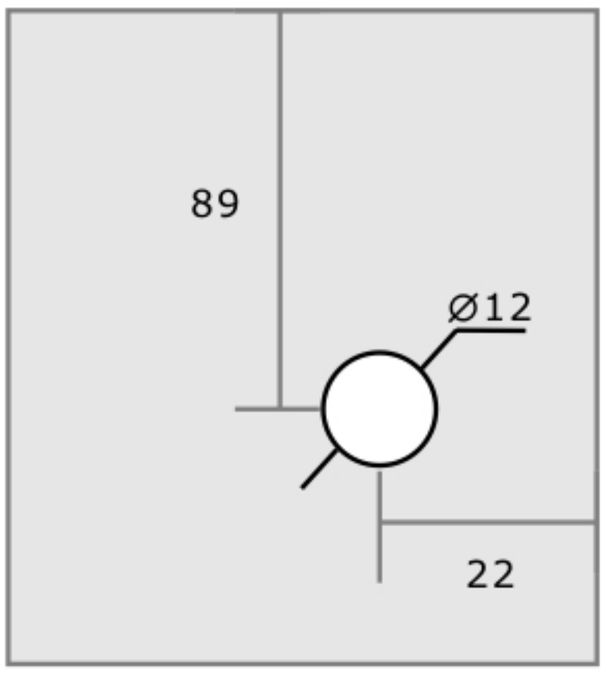

Item#	Fini
705AQUA01THG	170=Acier inoxydable 171=Acier inoxydable poli 900=Noir mat