PANIER FAUX-TIROIR

1. Dessiner le périmètre du lavabo à l'intérieur du panneau avant.

2. Retirer le panneau.

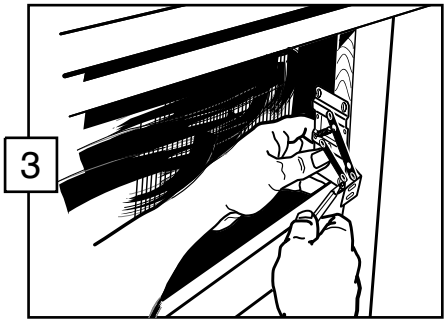

3. Placer les charnières sur le cadrage (assurez-vous que le bord de la charnière arrive au niveau du cadrage une fois qu'elle est ouverte). Utilisez la charnière comme guide. Faites une marque (pour les trous) en haut et en bas à l'intérieur du cadrage.

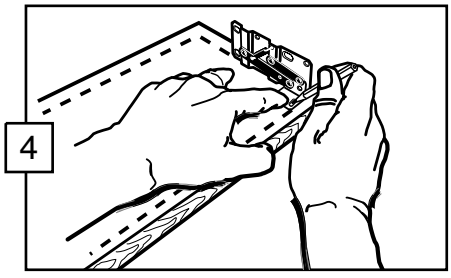

4. Mettre le panneau à l'envers sur une surface plane. Placer la charnière fermée sur le bord du périmètre préalablement tracé (assurez-vous que le bas de charnière soit placé directement sur le tracé) et faites une marque pour les deux trous qui serviront à attacher la charnière.

5. Centrer le panier sur le panneau à 1" du haut. Indiquer l'emplacement des trous pour les vis. Visser en laissant de la place pour glisser le panier à l'intérieur.

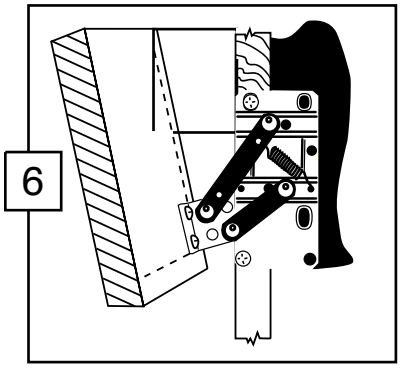

6. Pour enlever le panier avec le panneau, visser les chanières sur le côté du cadrage, à l'intérieur des marques prévues. Répéter l'opération pour l'autre côté.

7. Glisser le panier faux-tiroir à son emplacement.