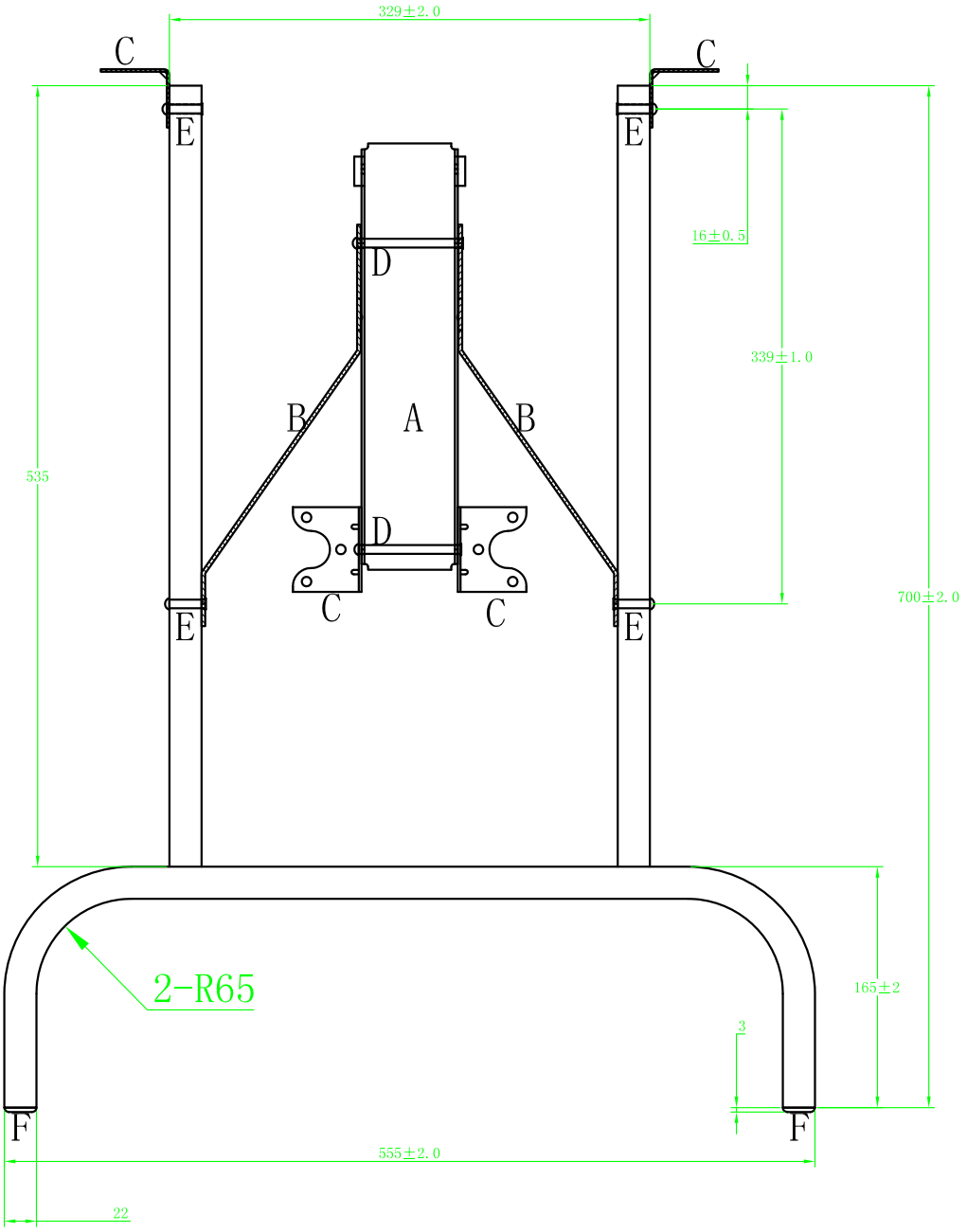
329±2.0
C
C
E
E
16±0.5
D
339±1.0
B
A
B
535
D
C
C
E
E
700±2.0
2-R65
165±2
3
F
F
555±2.0
22