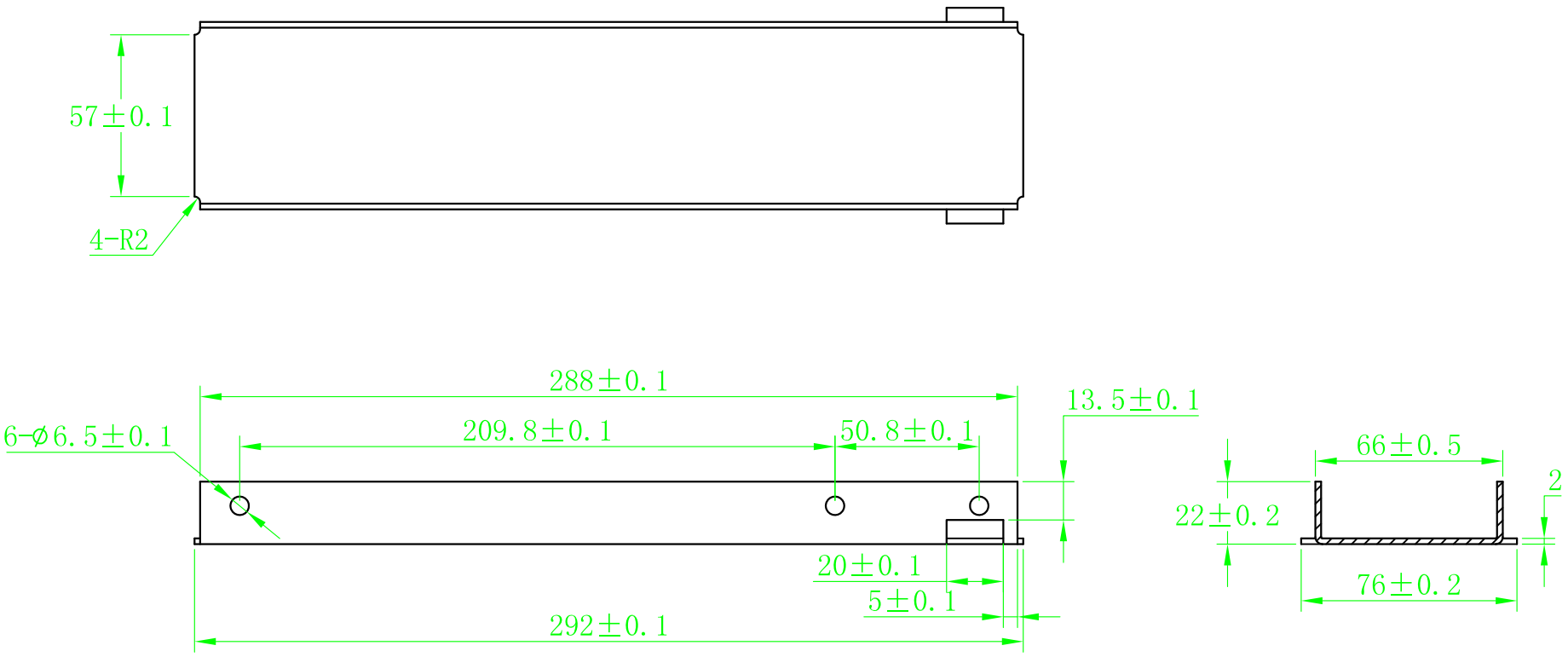
57±0.1
4-R2
288±0.1
6-∅6.5±0.1
209.8±0.1
50.8±0.1
13.5±0.1
66±0.5
2
22±0.2
20±0.1
5±0.1
76±0.2
292±0.1