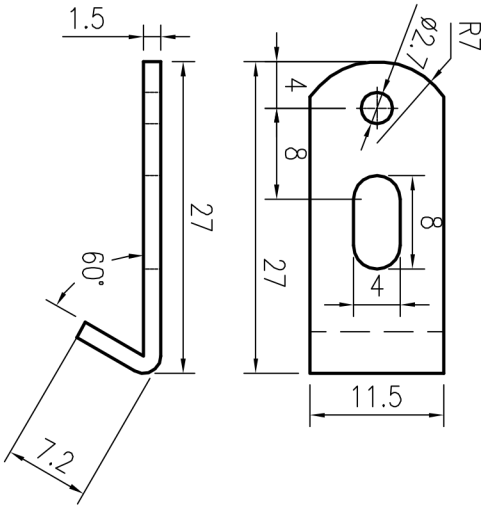
1.5
27
60°
7.2
R7
ø2.7
4
8
8
27
4
11.5

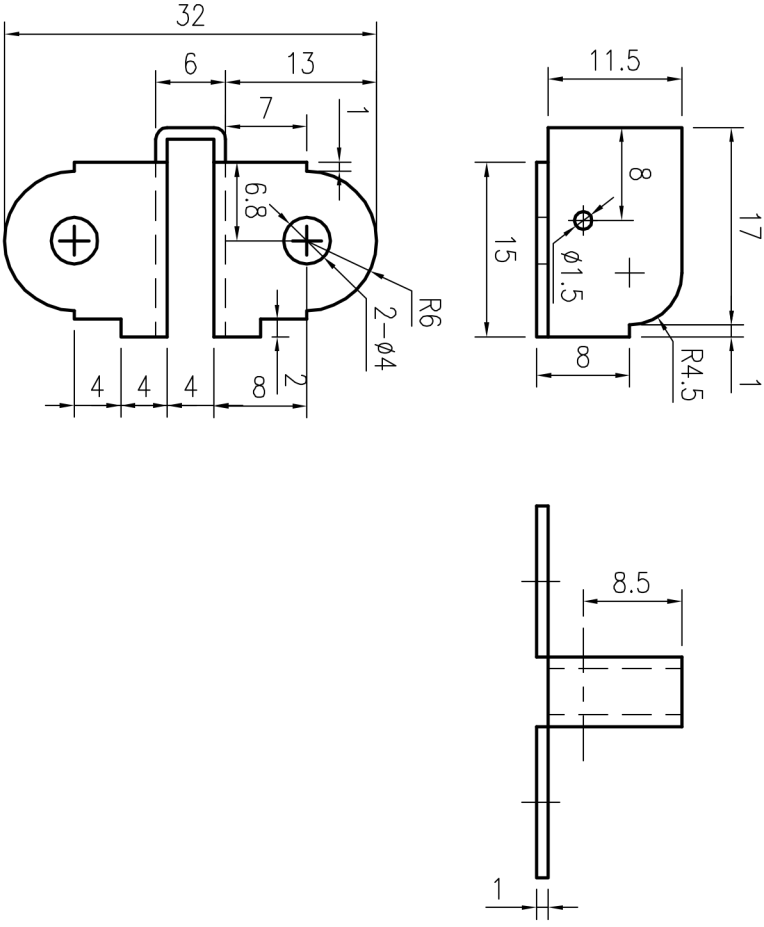
32
6
13
7
1
6.8
R6
2−ø4
4
4
4
8
2
11.5
8
17
15
ø1.5
8
R4.5
1
8.5
1