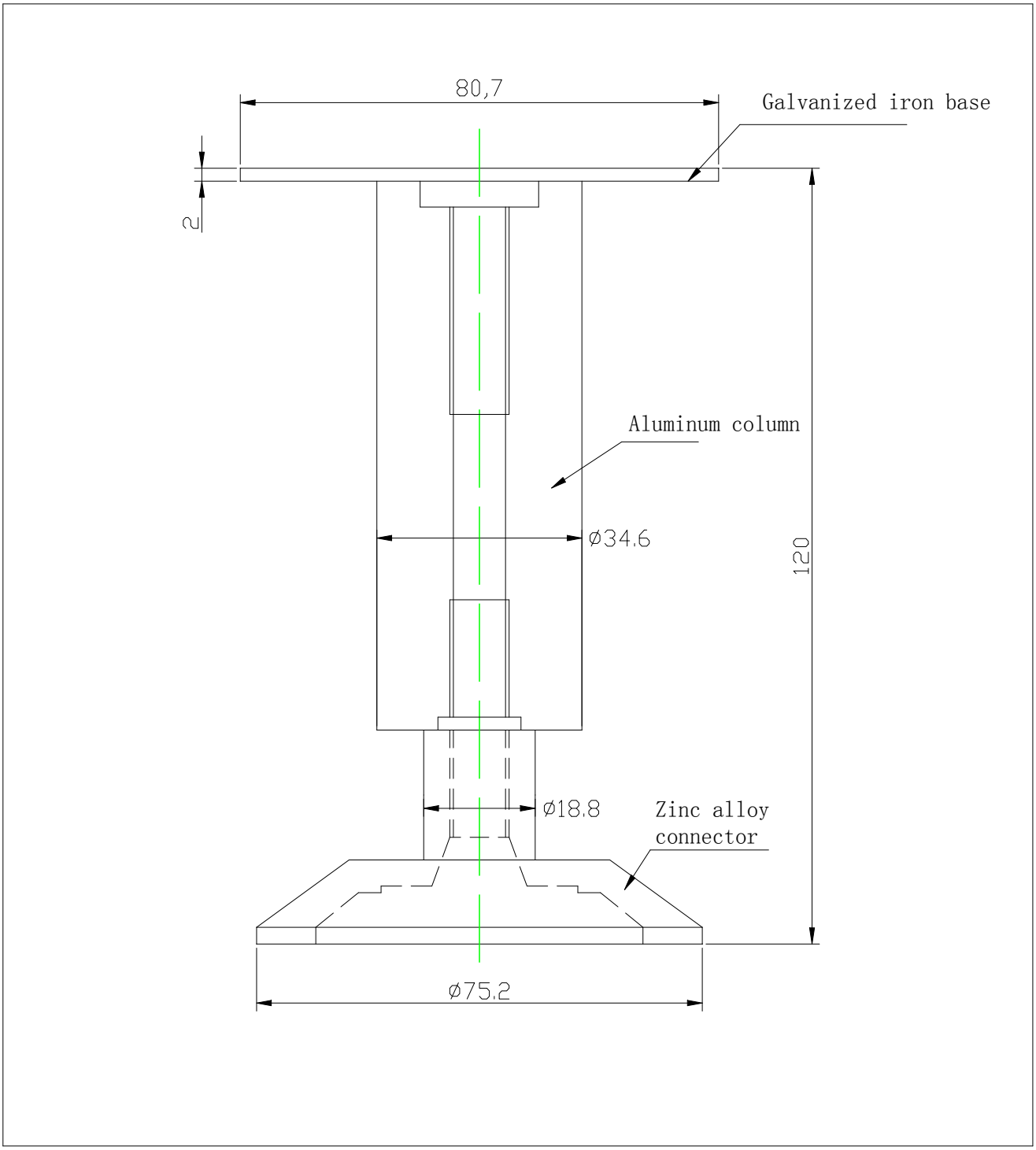

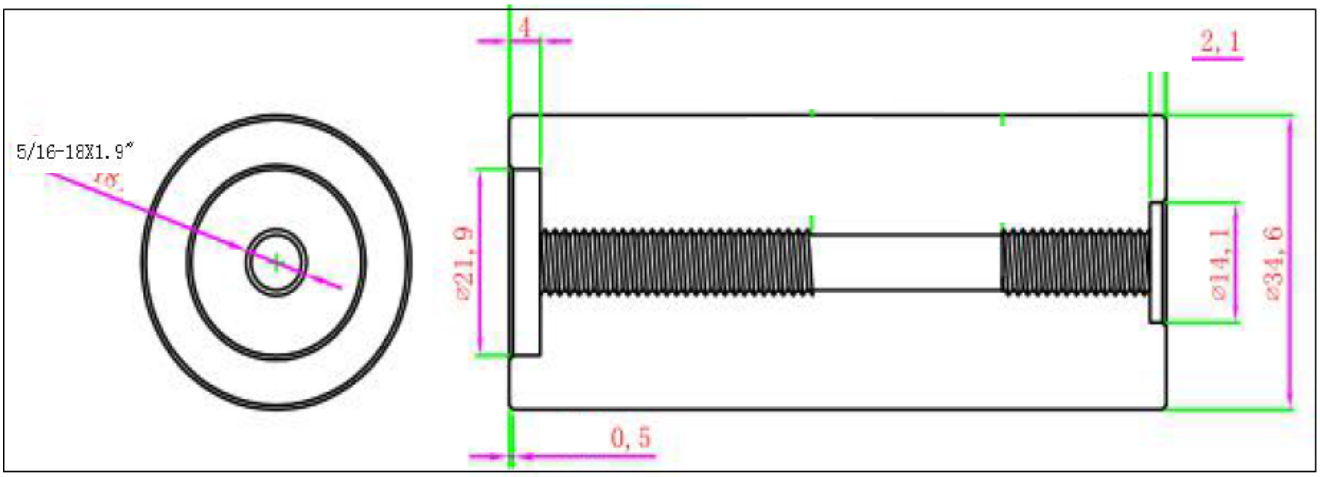

Richelieu
475120140

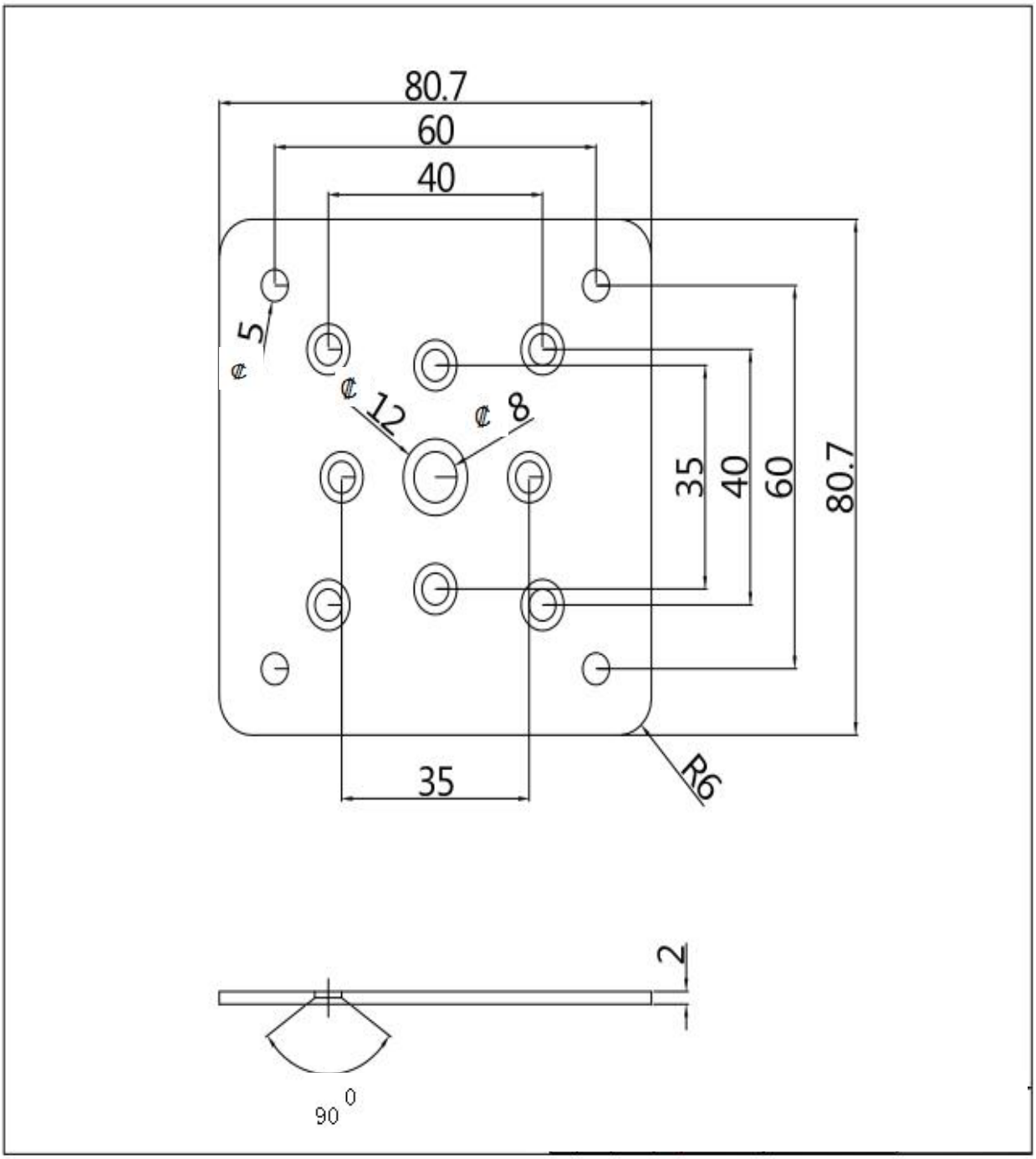

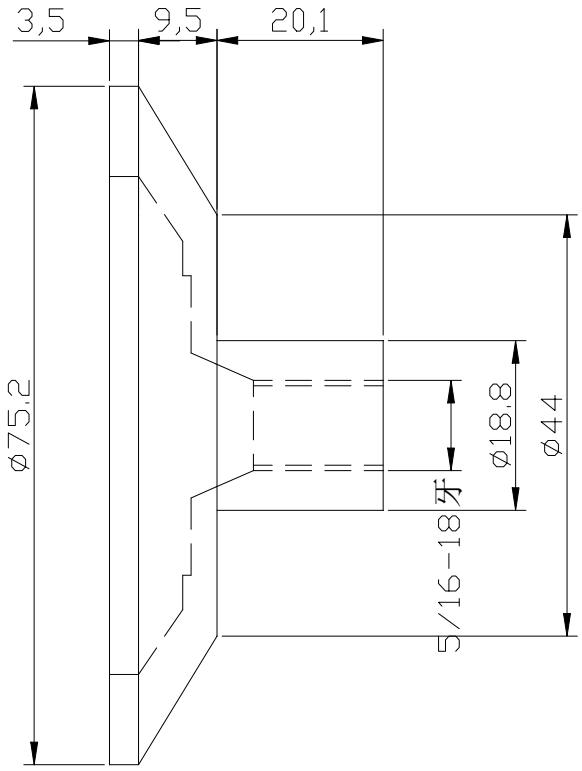

Richelieu

475120140