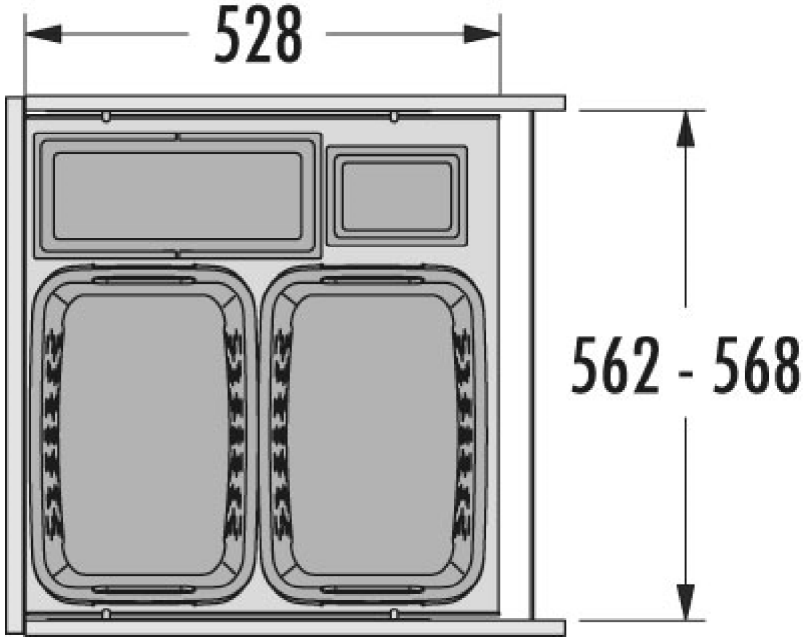
528
562 - 568