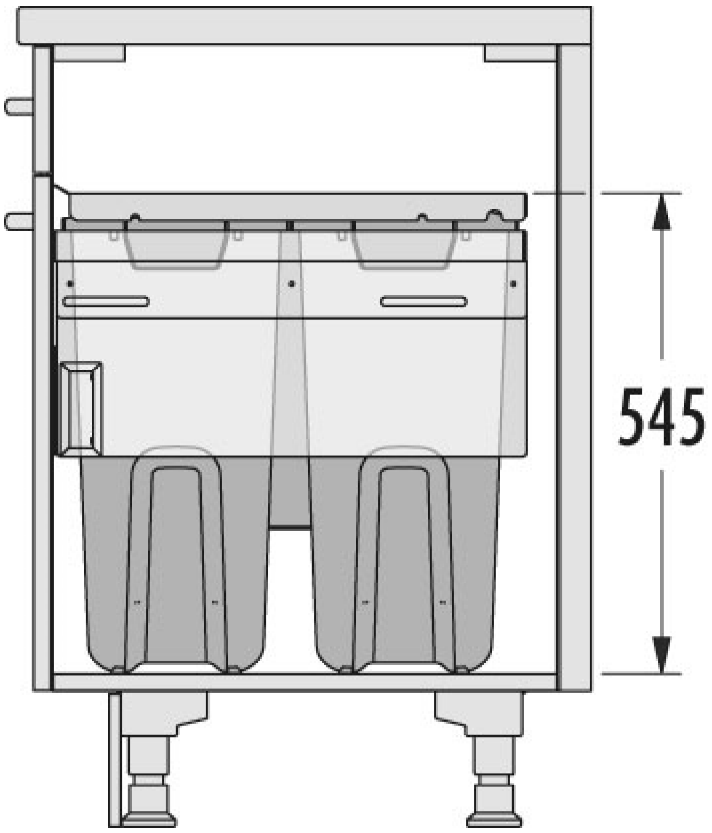
545