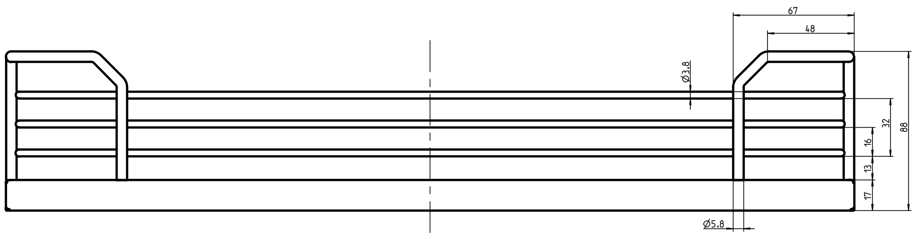

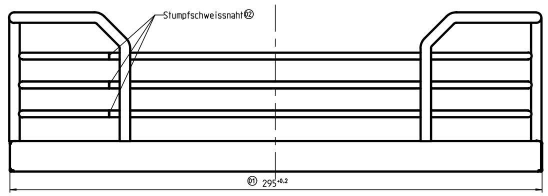

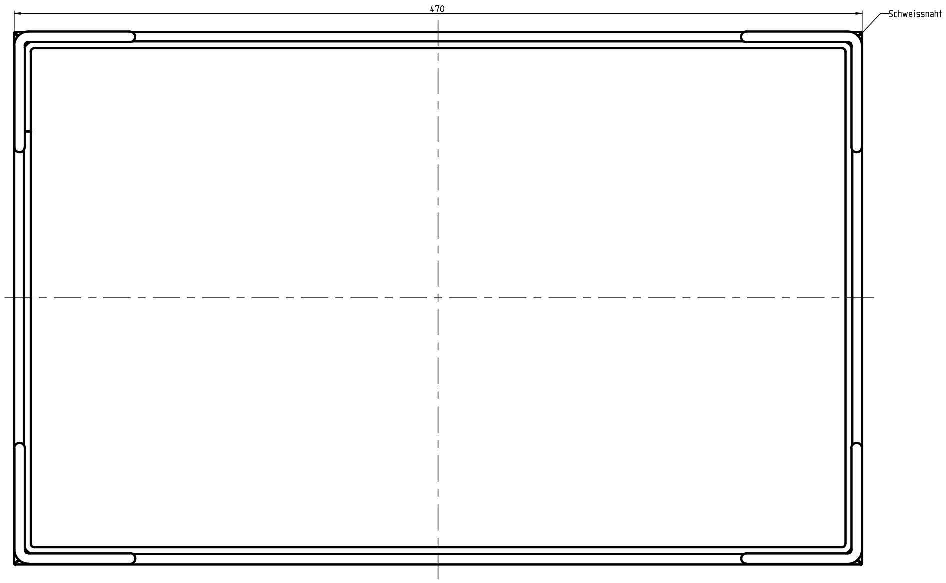

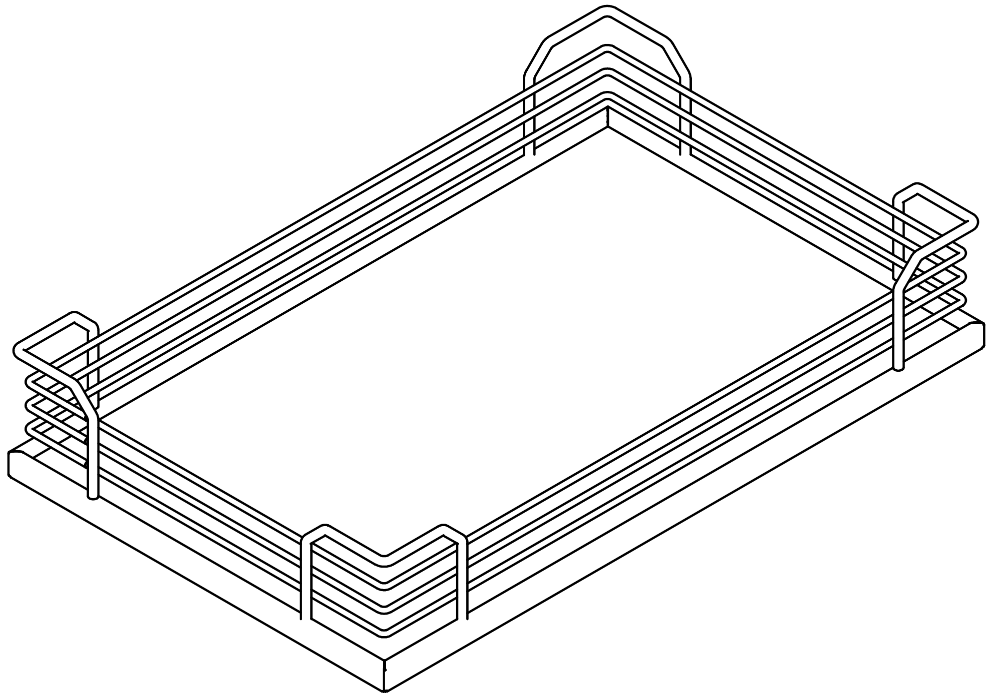

Art.-Nr. Kesseboehmer: 016206 0005
alle Masse gleich Rohmasse
Oberflaeche galvanisiert

Genauigkeitsgrad	Grenzabmasse fuer Laengenmasse ausser fuer gebrochene Kanten – Grenzabmasse fuer Nennmassbereiche							
	0,5 bis 3	ueber 3 bis 6	ueber 6 bis 30	ueber 30 bis 120	ueber 120 bis 400	ueber 400 bis 1000	ueber 1000 bis 2000	ueber 2000 bis 4000
DIN ISO 2768 - m	±0,1	±0,1	±0,2	±0,3	±0,5	±0,8	±1,2	±2

Genauigkeitsgrad	Grenzabmasse fuer gebrochene Kanten (Rundungshalbmesser und Fasenhoehen) – Grenzabmasse fuer Nennmassbereiche		
	0,5 bis 3	ueber 3 bis 6	ueber 6
DIN ISO 2768 - m	±0,2	±0,5	±1

Genauigkeitsgrad	Grenzabmasse fuer Winkelmasse – Grenzabmasse fuer Laengenbereiche in mm fuer den kuerzeren Schenkel des betreffenden Winkels				
	bis 10	ueber 10 bis 50	ueber 50 bis 120	ueber 120 bis 6	ueber 400
DIN ISO 2768 - m	±1°	±0°30′	±0°20′	±0°10′	±0°5′

Art.-Nr. 016206 0044					
Massstab 1:1	02	Position Stumpfschweissnaht geaendert		30.09.2009	eck/alb
	01	Mass 295 war 305		18.11.2003	Aring/ov
Werkstoff	Zust.	Aenderungen	I.V.	Datum	Name

Masse ohne Toleranzangabe DIN ISO 2768 - m	Benennung: Einhaengetablar ARENA		Zeichnungsnummer: FZ-016206-00			
Fur diese Zeichnung behalten wir uns alle Rechte vor (DIN 34)	KESSEBÖHMER		Datum	Name	I.V.	Blatt 1
	Mindener Str.208, D-49152 Bad Essen, Tel:(05742)46-0, Fax:(05742)46-110	Bearb.	14.06.2000	Zur Lage		Blaetter 1
		Gepr.	14.06.2000	Vallowe		

DIN A0