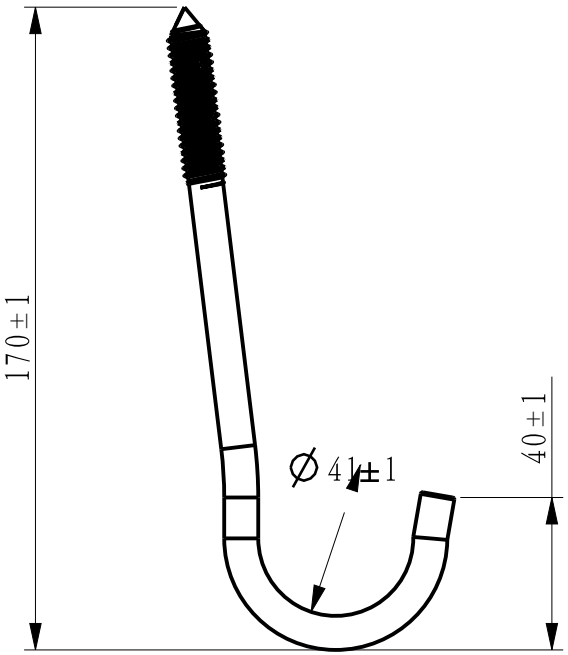

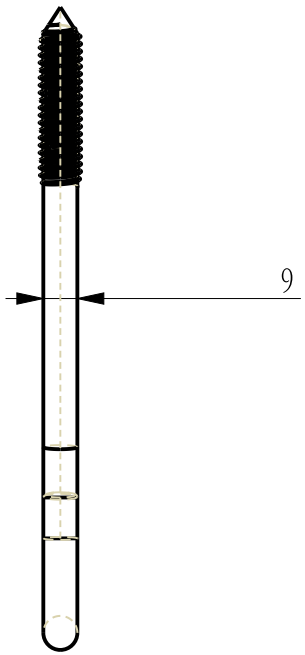

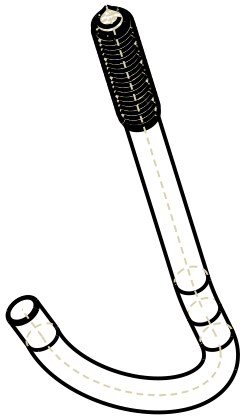

22565-BC