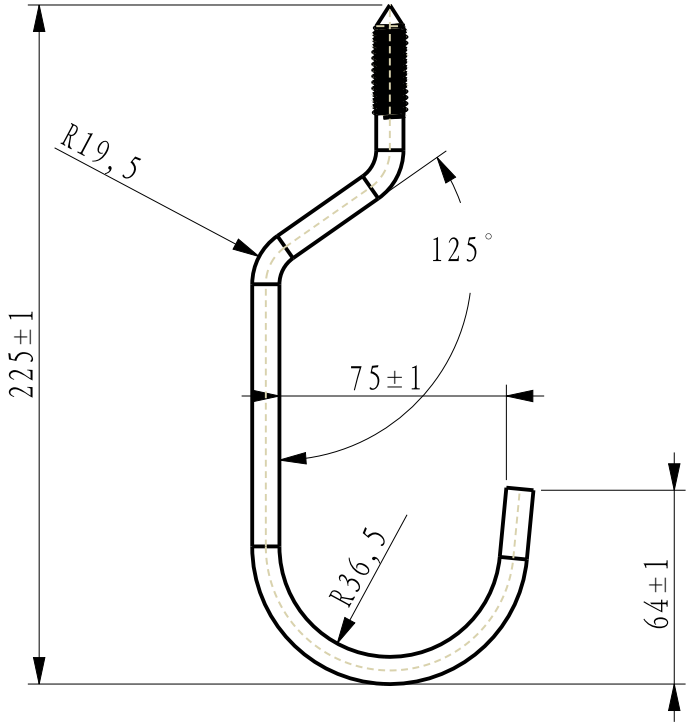

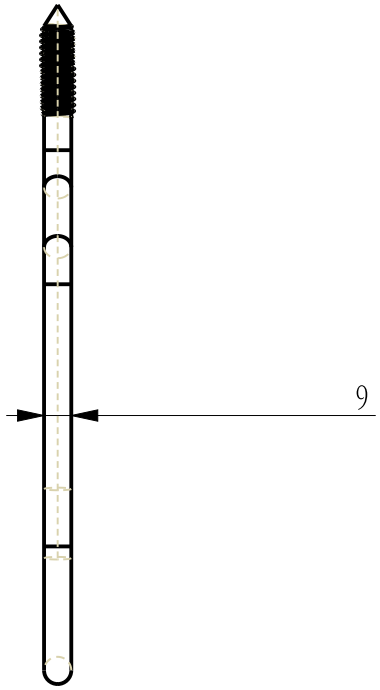

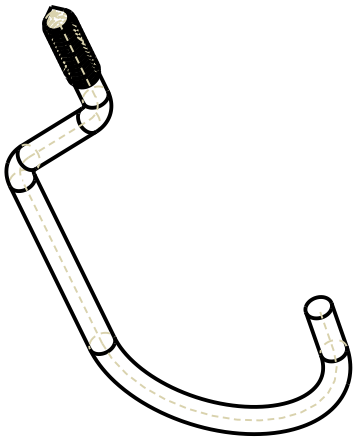

22525-BC