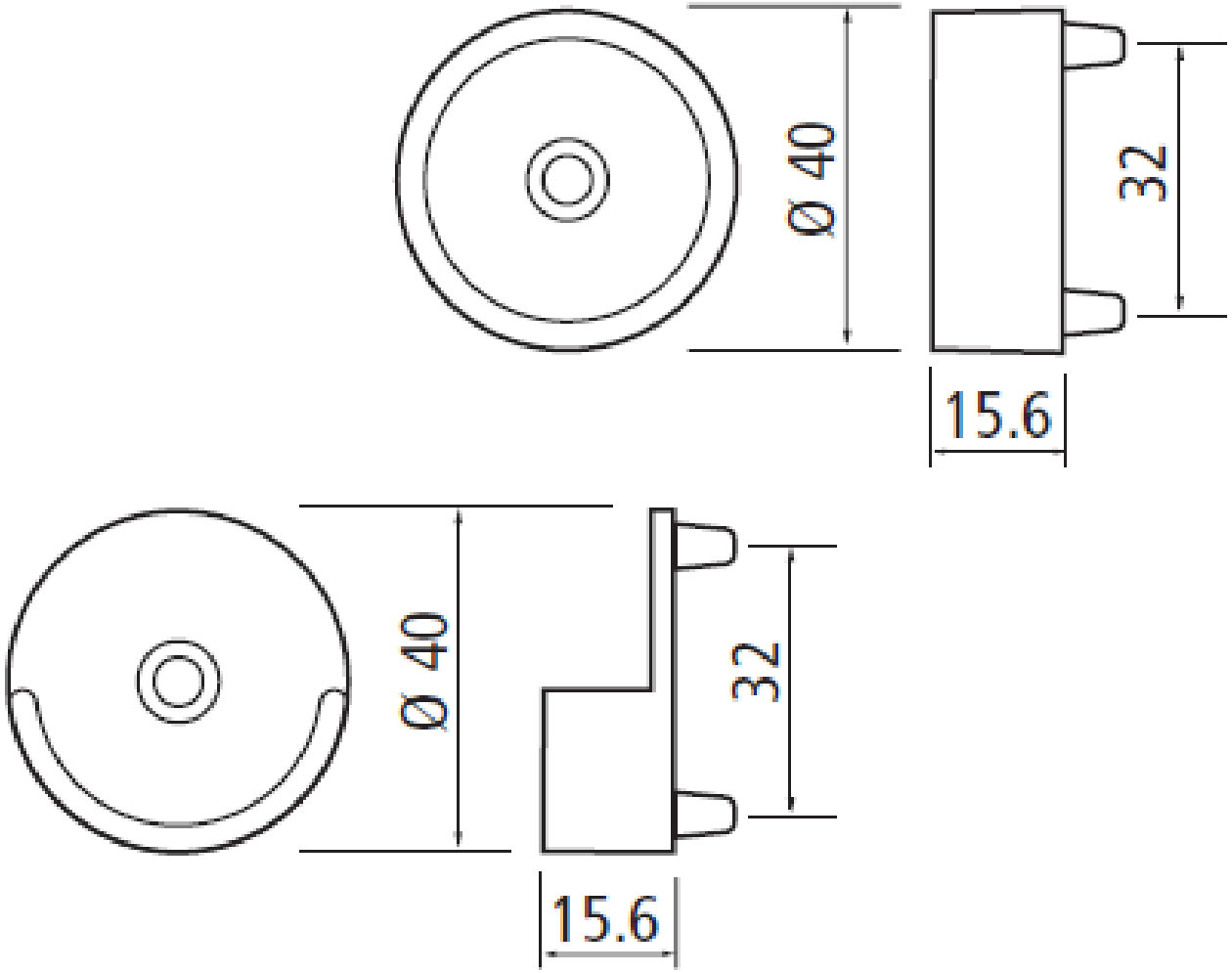Dimensions