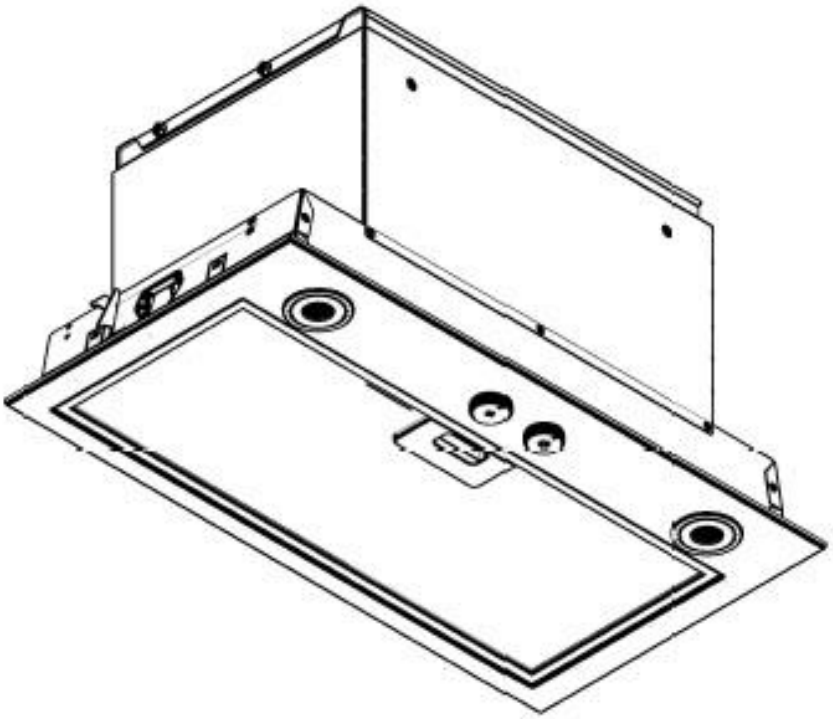

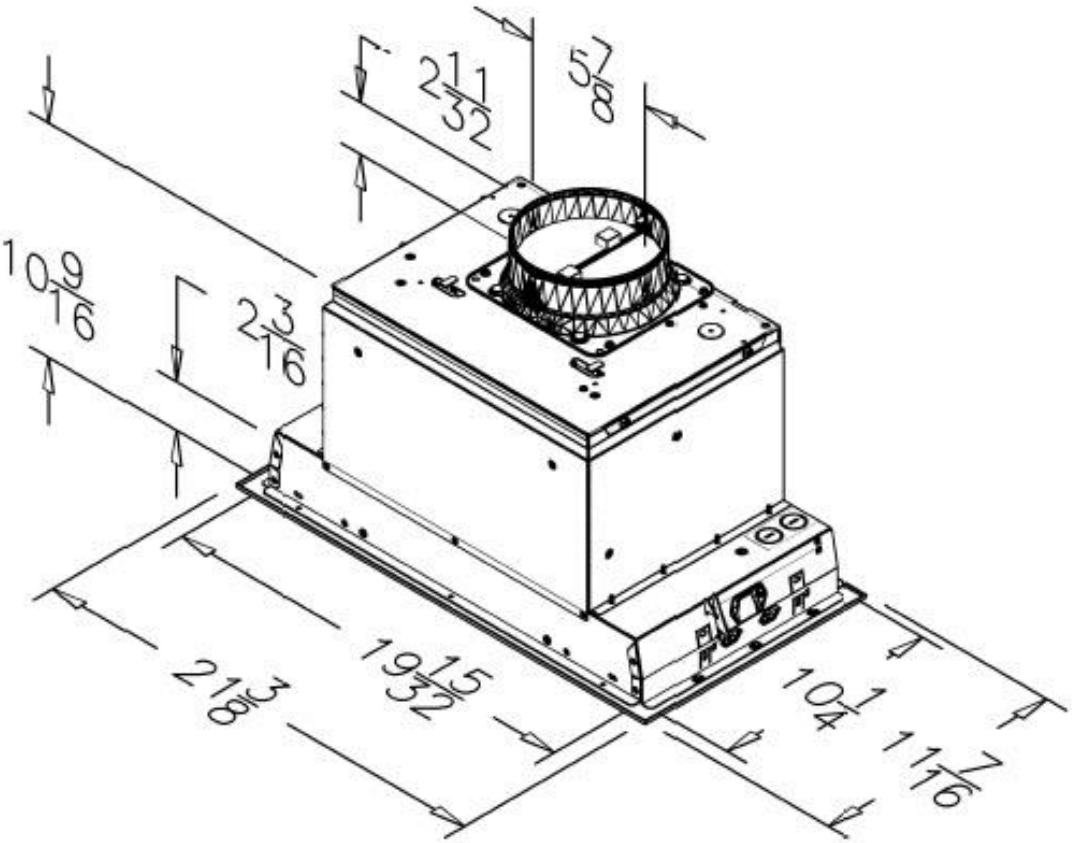
2 11/32
5 7/8
10 9/16
2 3/16
21 3/8
19 15/32
10 1/4
11 7/16