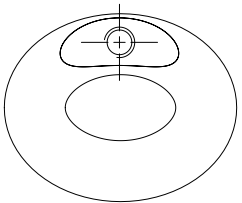

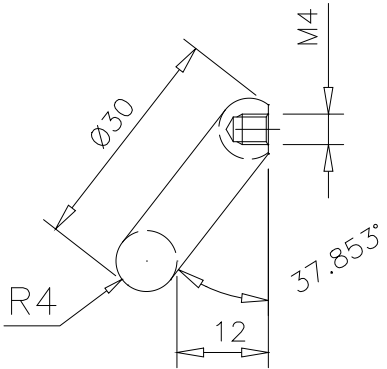
M4
Ø30
37.853°
R4
12

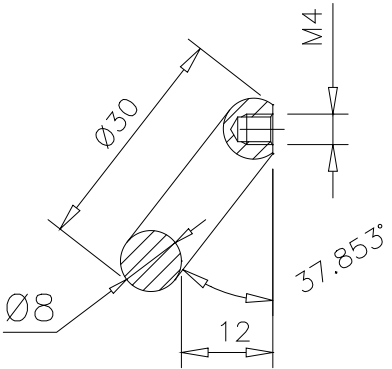
M4
Ø30
37.853°
Ø8
12