Richelieu GLAZING SUPPLIES

Large Square Glass Clamp for Flat Surface Mounting

Code No.: SSGC431XXSET

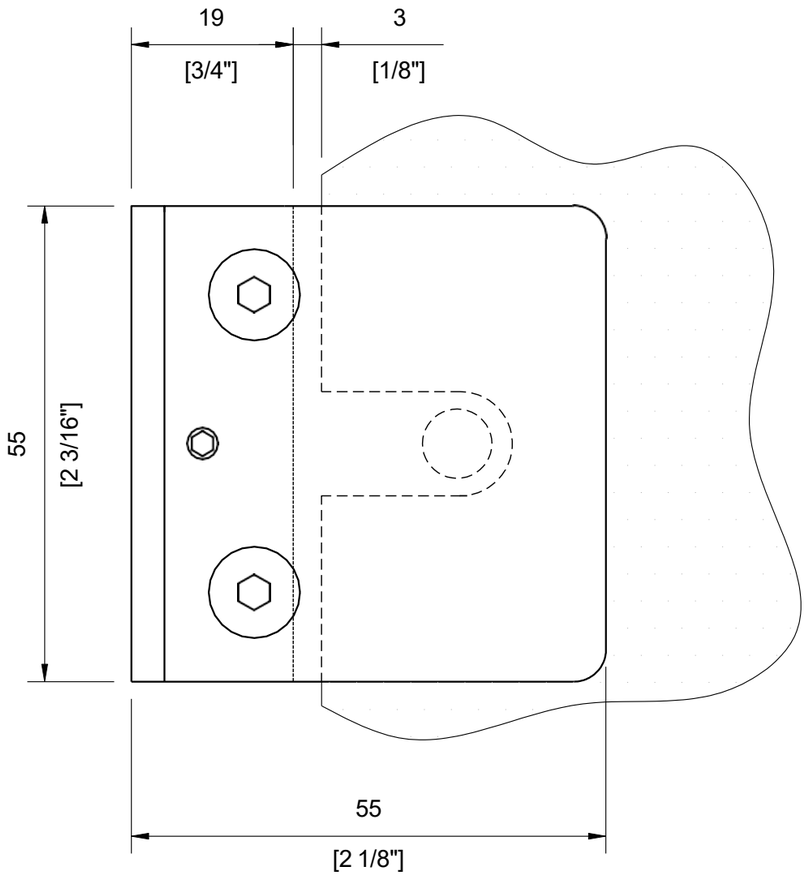

Top View

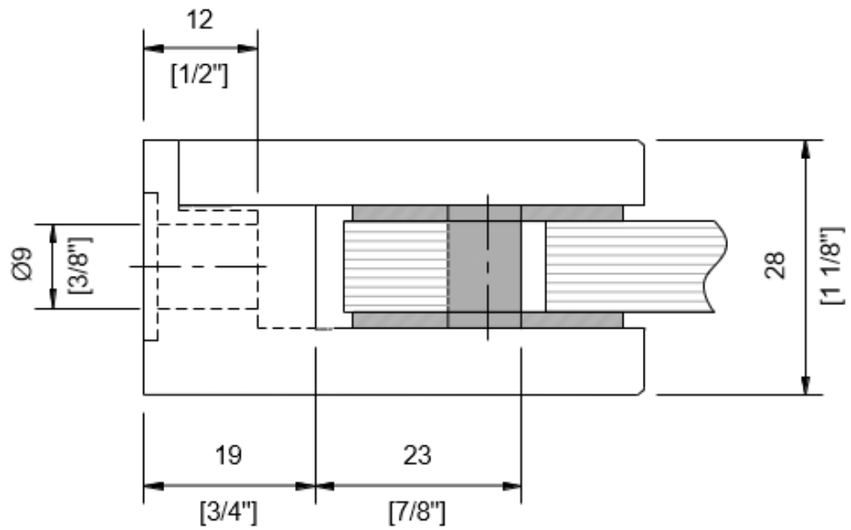

Glass Cut out

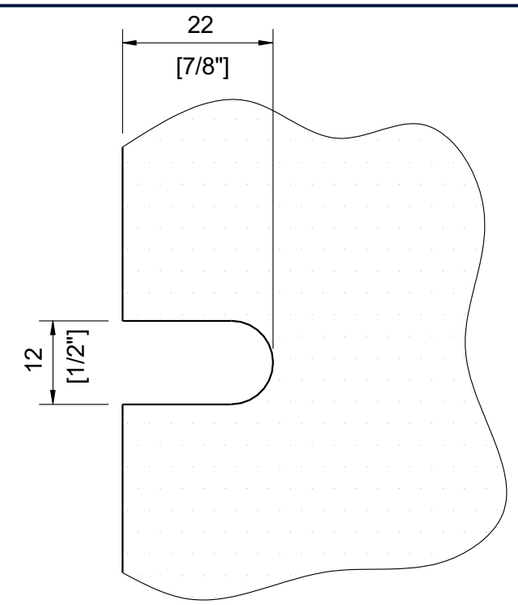

Items included in the box

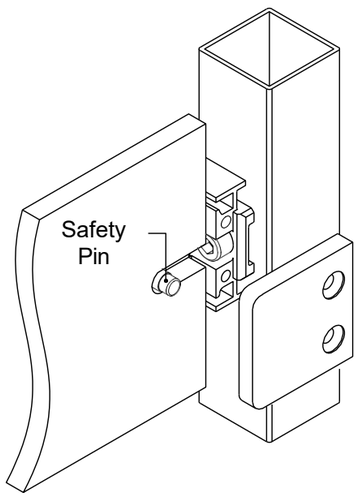

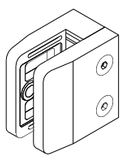

Glass Clamps X1

Safety Pin X1

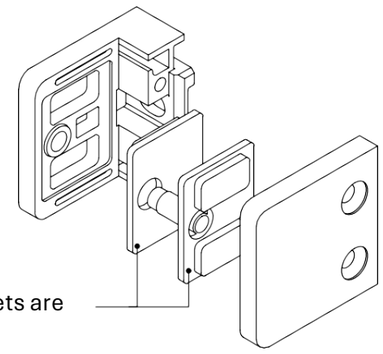

Rubber gaskets are included.

Notes:

- Safety pins must be installed to prevent glass sliding over time.
- Hex socket machine screws M8x20 used to secure the glass clip to the posts through flow drilled/M8 tapped holes.

Pince à verre carrée, large, pour montage sur surface plate avec vis de pression

Code No.: SSGC431XXSET

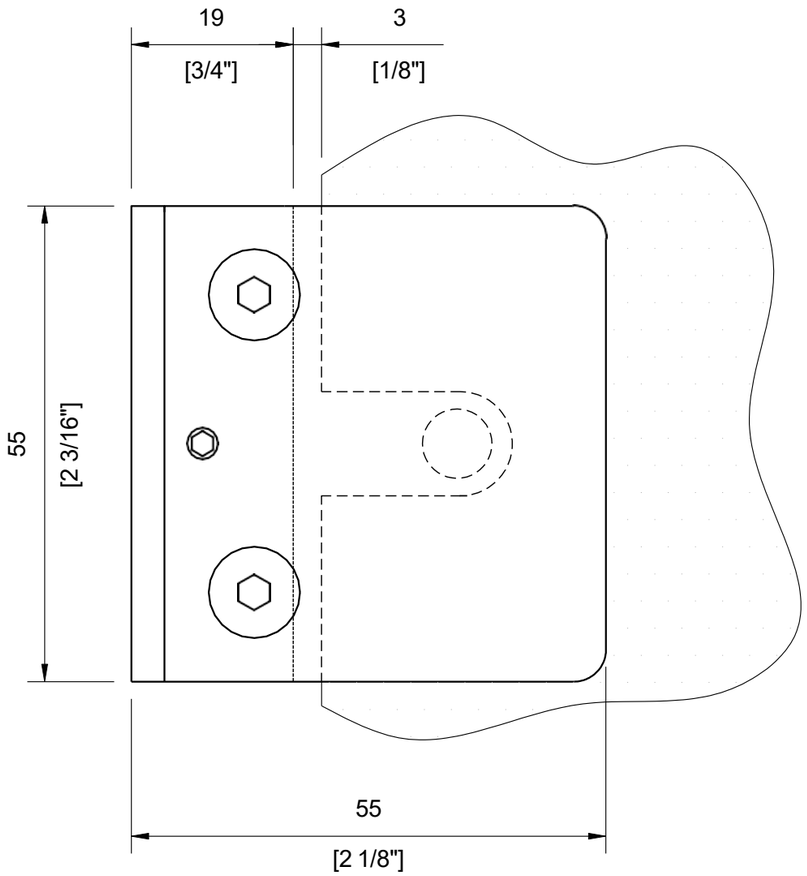

Vue du dessus

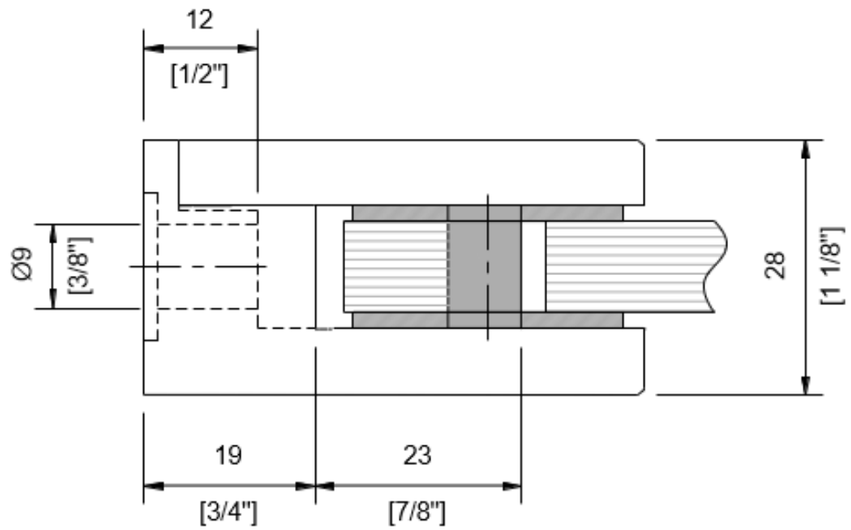

Découpe du verre

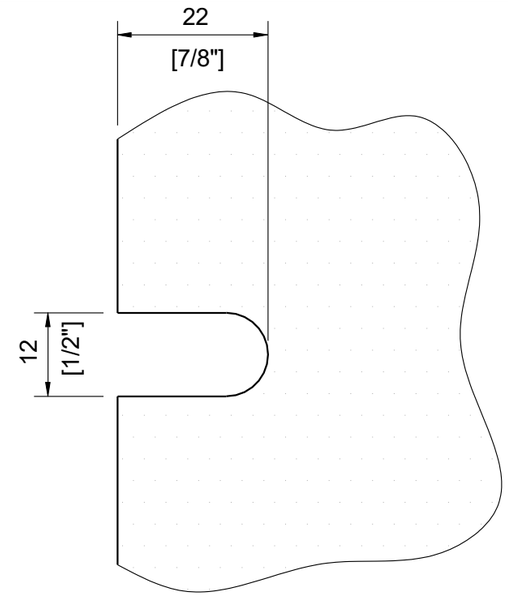

Articles inclus dans la boîte

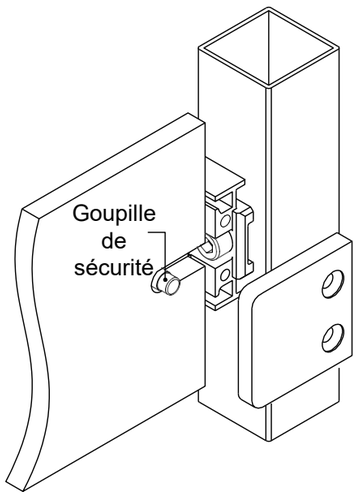

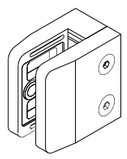

Pince à verre X4

Goupille de sécurité X4

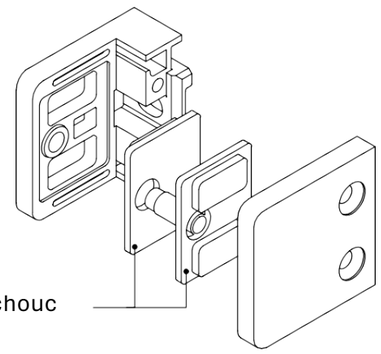

Joints en caoutchouc sont inclus

Notes:

- Des goupilles de sécurité doivent être installées pour éviter que le verre ne glisse avec le temps.
- Vis mécaniques à six pans creux M8x20 utilisées pour fixer le clip de verre aux poteaux à travers les trous taraudés M8.