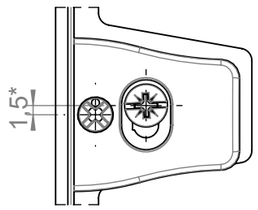

Regolazione +1,5 mm
Adjustment +1,5 mm

Regolazione -1,5 mm
Adjustment -1,5 mm

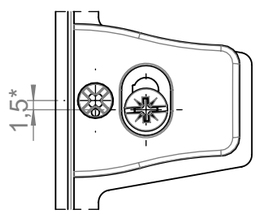

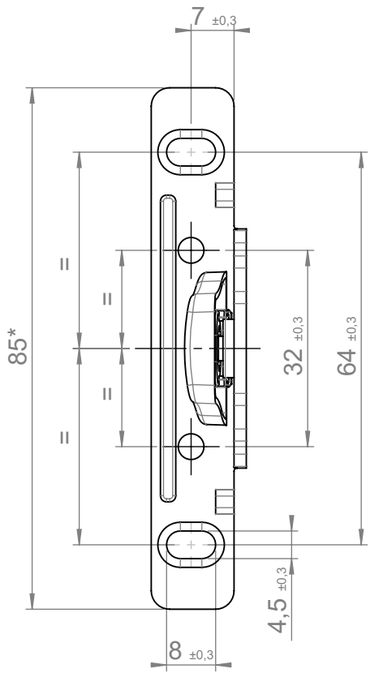

SEZIONE A-A
SECTION A-A

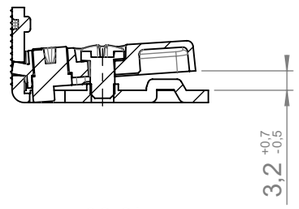

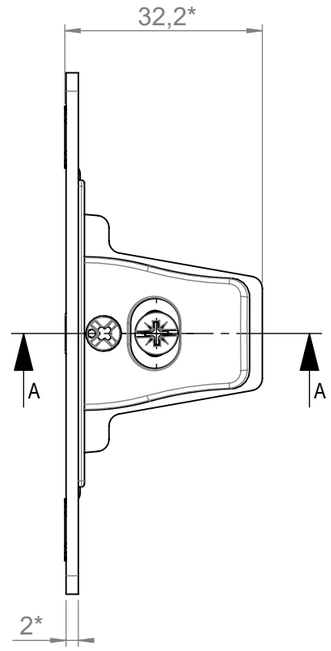

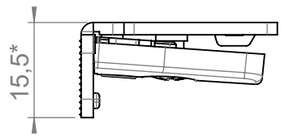

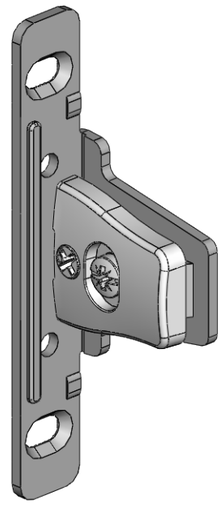

Vista d'assieme
Assembly view

* = Quote puramente indicative ai fini dell'ingombro
* = Overall dimension

FGV FORMENTI & GIOVENZANA Formenti & Giovenzana S.p.A.	Famiglia / Product Family Guide-Cassetti	Serie / Series Uniset		UNI EN 22768-1 m UNI EN 22768-2 K	
	Descrizione/ Description Attacco frontale UNISET "G" Front bracket UNISET "G"		Size A3	Scale 1:1	Sheet 1 / 1
			Codice / Code A-MKT-000079		Rev. 01