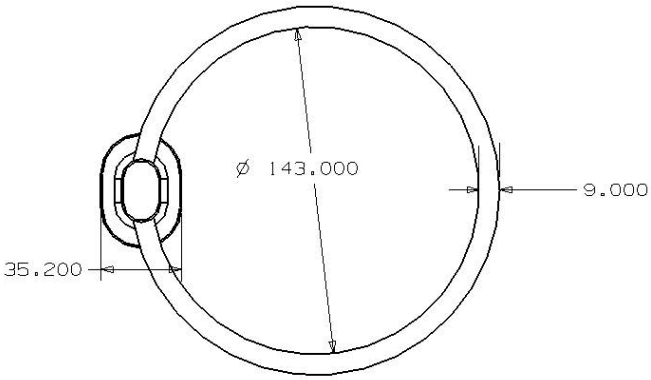
Ø 143.000
9.000
35.200

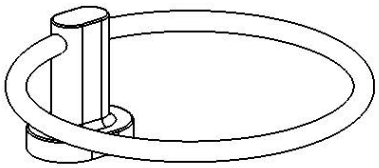

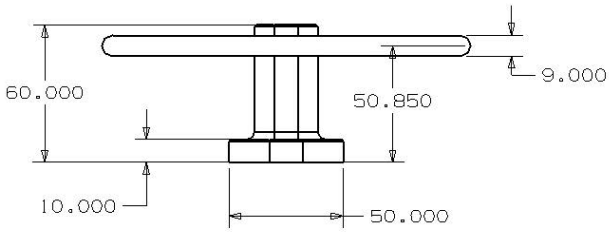
60.000
9.000
50.850
10.000
50.000