Extension de table Opla + 39

Surface de travail coulissante qui s'ajuste à la hauteur du dessus du comptoir.

Applications

Peut être installé dans n'importe quelle pièce de la maison où une surface de travail supplémentaire est requise

Avantages

- Système complet, seul le panneau est à construire par le client pour s'harmoniser avec son comptoir existant.
- Une fois que la surface est sortie, elle s'ajuste parfaitement à la hauteur du comptoir.
- Équipé de pistons pour une fermeture en douceur.
- Coulisses en aluminium avec une capacité de poids de 40kg (88lbs) également distribuée.
- Peut être installé dans un meuble ou sous un comptoir ayant une profondeur min. de 390 mm (15 3/8").
- Aucune barre frontale, convient donc pour des largeurs d'ouverture de 450mm à 1200mm (17 ¾" à 47 1/4").
- Extension totale est approximativement de 370mm (14 9/16'')

Description

Une solution géniale pour toute les pièces de la maison !

Opla +39 est une solution révolutionnaire pour l'organisation des endroits restreints. Caché dans un tiroir ou sous un comptoir lorsque non utilisé, vous n'avez qu'à le tirer pour gagner un espace de travail supplémentaire au comptoir en un simple mouvement. **Opla +39** offre une extension d'approximativement 370mm (14 9/16") et une capacité de poids de 40kg (88lb).

No.	Description
4117391010	EXTENT.OPLA +39 450-1200MM AL

Extension de table Opla + 39
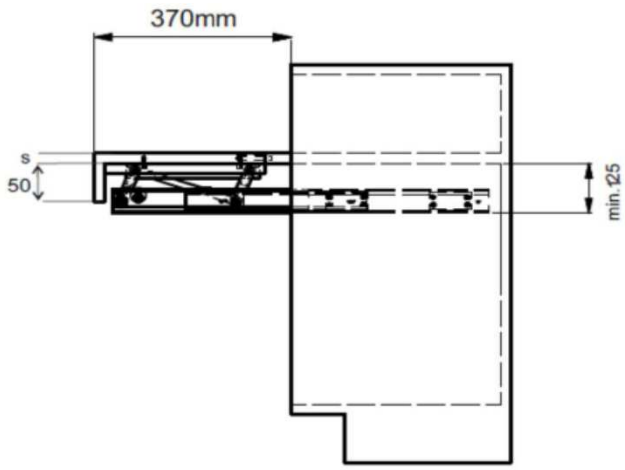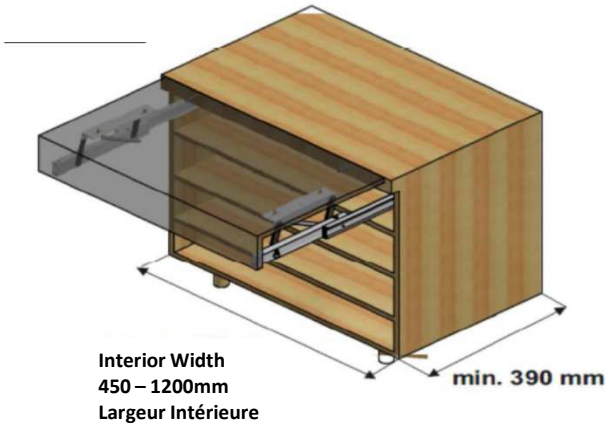
Profondeur intérieure requise : min. 390mm (15 3/8")
Largeur intérieure requise : 450mm-1200mm / 17 3/4" - 47 1/4"
Hauteur intérieure requise : min. 125mm (4 59/64")