OPLA’ +39

4117391010 - OPLA’ +39 for 450-1200 mm module

Pour caisson de 450 à 1200mm (17 ¾" à 47 ¼")

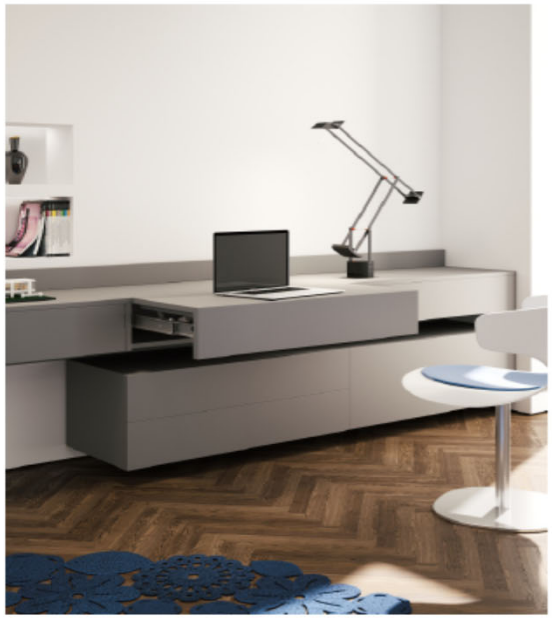

OPLA' +39 - WHAT'S IN THE BOX? Pièces incluses

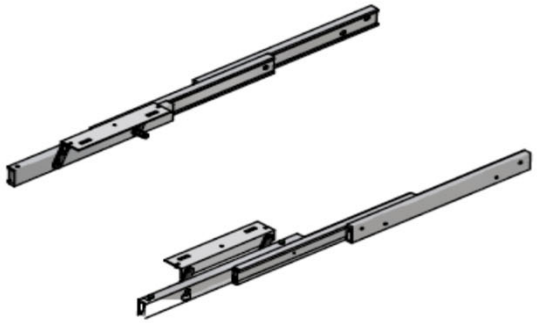

PRE-ASSEMBLED SLIDES

COULISSES PRÉ-ASSEMBLÉES

BARRE STABILISATRICE
STABLIZER BAR

* Requis pour caisson de 900 – 1200mm
* Required for cabinet of 900 – 1200mm
* Suggéré pour caisson de 450 – 900mm
* Suggested for cabinets of 450 – 900mm

QUINCAILLERIE
HARDWARE SET

BAG 1 / SAC 1

- A - n°5 Allen key
Clé Allen

- B - spring (x2)
Ressort

- C - Damper (x2)
Amortisseur

- D - Brass bush M6 (x 12)
Bague en laiton

- E- Washer (x 4)
Rondelle

- F- M6x12 socked head cap screw (x 12)
Vis calibrée à tête cylindrique

QUINCAILLERIE
HARDWARE SET

BAG 2 / SAC 2
To be used only with stabilizer bar
Pour utilisation avec barre stablisatrice seulement

- G - n°3 Allen key
Clé Allen

- H - M5X12 tapered screw(x2)
Vis conique

L- M5X10 ISO 7380 screw(x8)
Vis

- M - Spacers (X20)
Espaceurs

REQUIRED INTERNAL DIMENSIONS / DIMENSION S INTÉRIEURES REQUISES

INTERIOR CABINET WIDTH: MIN.410mm-MAX. 1170mm / MIN. 16 9/64" - MAX. 46 1/6"
LARGEUR INTÉRIEURE : MIN.410mm-MAX. 1170mm / MIN. 16 9/64" - MAX. 46 1/6"
INTERIOR DEPTH: MIN. 390mm / 15 23/64"
PROFONDEUR INTÉRIEURE : MIN. 390mm / 15 23/64"
EXTENSION: 370mm / 14 9/16"
EXTENTION : 370mm / 14 9/16"
WEIGHT CAPACITY: 40kg (88 lbs)
CAPACITÉ DE POIDS : 40kg (88 lbs)
INTERIOR HEIGHT: MIN 125mm / 4 59/64"
HAUTEUR INTÉRIEURE : MIN 125mm / 4 59/64"
LIFT FRONT PANEL HEIGHT: min. to cover the slides= 50mm+ S (Top Thickness)
HAUTEUR DU PANNEAU ESCAMOTABLE AVANT : min. pour couvrir les coulisses = 50mm + S (Épaisseur du panneau)
TOP PANEL THICKNESS : 18-20mm / 45/64" - 25/32"
ÉPAISSEUR DU PANNEAU DU DESSUS : 18-20mm / 45/64" - 25/32"

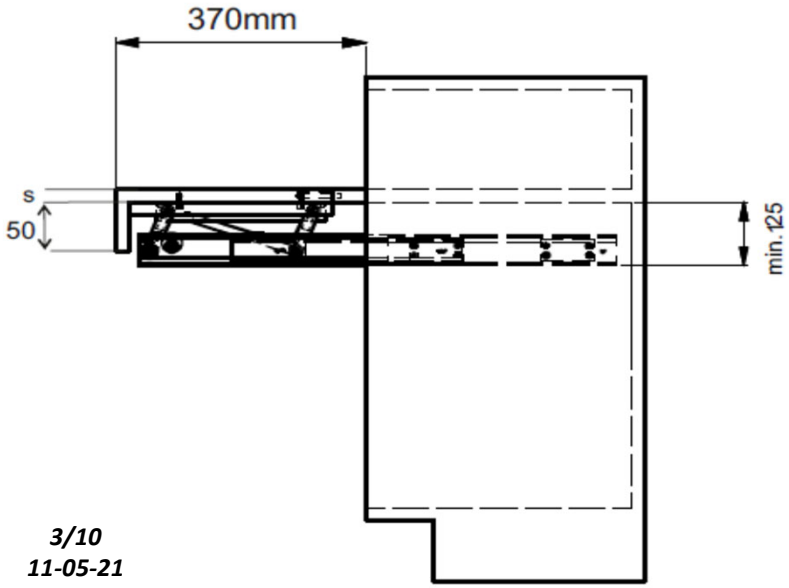

3/10
11-05-21

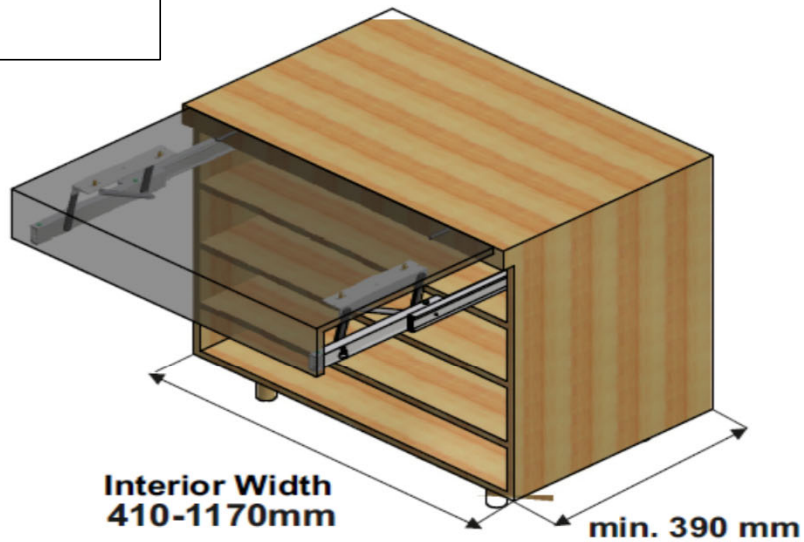

Largeur intérieure

MAIN TECHNICAL INFO / INFORMATION TECHNIQUE PRINCIPALE

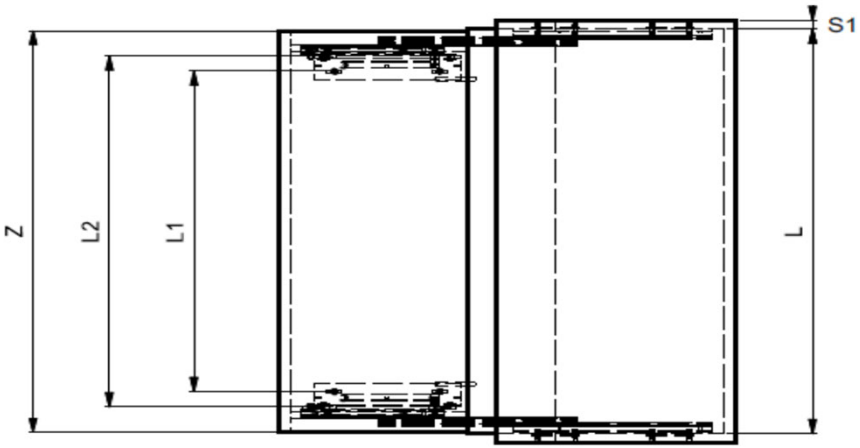

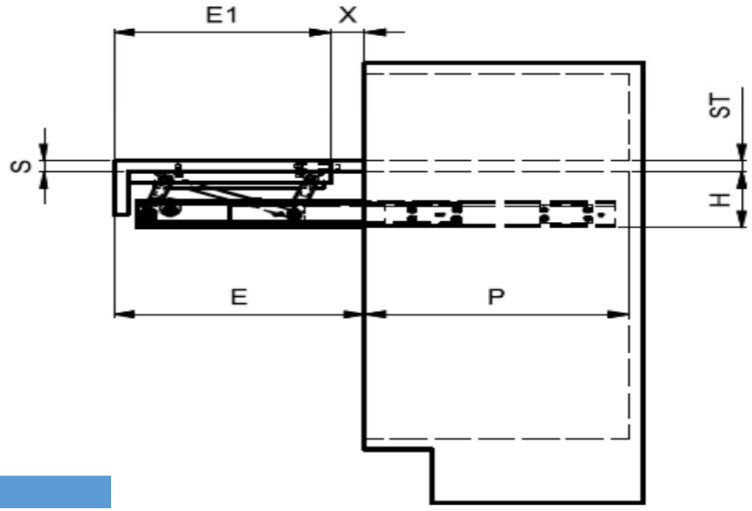

DIMENSION	SYMBOL / SYMBOLE	mm / "
HEIGTH / HAUTEUR	H	MIN : 125mm (4 15/16")
DEPTH / PROFONDEUR	P	MIN : 390mm (15 23/64")
WIDTH / LARGEUR	L	MIN : 410mm (16 9/64") MAX : 1170mm (46 1/16")
TOP THICKNESS / ÉPAISSEUR DU PANNEAU	S	18 – 20mm (45/64" - 25/32")
SIDE THICKNESS / ÉPAISSEUR DES CÔTÉS	S1	15 – 20mm (19/32 – 25/32")
COUNTERTOP THICKNESS / ÉPAISSEUR DU DESSUS DE COMPTOIR	ST	18 – 20mm (45/64" - 25/32")
TOP WIDTH / LARGEUR DU PANNEAU	Z	L – 5mm (L – 13/64")
PROTRUSION / ESPACEMENT	X	-
OPENING / OUVERTURE	E	370mm (14 9/16")
LENGTH / LONGUEUR	E1	E - X
DISTANCE BETWEEN HOLES / DISTANCE ENTRE LES TROUS	L1	L – 178.4mm (7 1/32")
* BAR LENGTH / LONGUEUR DE LA BARRE	L2	L – 114.5mm (+/- 0.20) (4 ½")

*** Requis pour caisson de 900 – 1200mm**
*** Required for cabinet of 900 – 1200mm**
*** Suggéré pour caisson de 450 – 900mm**
*** Suggested for cabinets of 450 – 900mm**

FIXING TO THE SIDE

FIXATION SUR LES CÔTÉS

To be used with stabilizer bar only

Pour utilisation avec barre stabilisatrice seulement

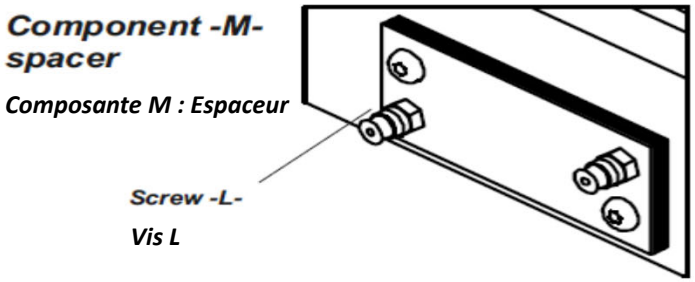

Side thickness 20 mm - no spacer
Side thickness 19 mm - 1 spacer
Side thickness 18 mm - 2 spacers
Side thickness 17 mm - 3 spacers
Side thickness 16 mm - 4 spacers
Side thickness 15 mm - 5 spacers

Épaisseur des côtés 20mm – pas d'espaceur
Épaisseur des côtés 19mm – 1 espaceur
Épaisseur des côtés 18mm – 2 espaceurs
Épaisseur des côtés 17mm – 3 espaceurs
Épaisseur des côtés 16mm – 4 espaceurs
Épaisseur des côtés 15mm – 5 espaceurs

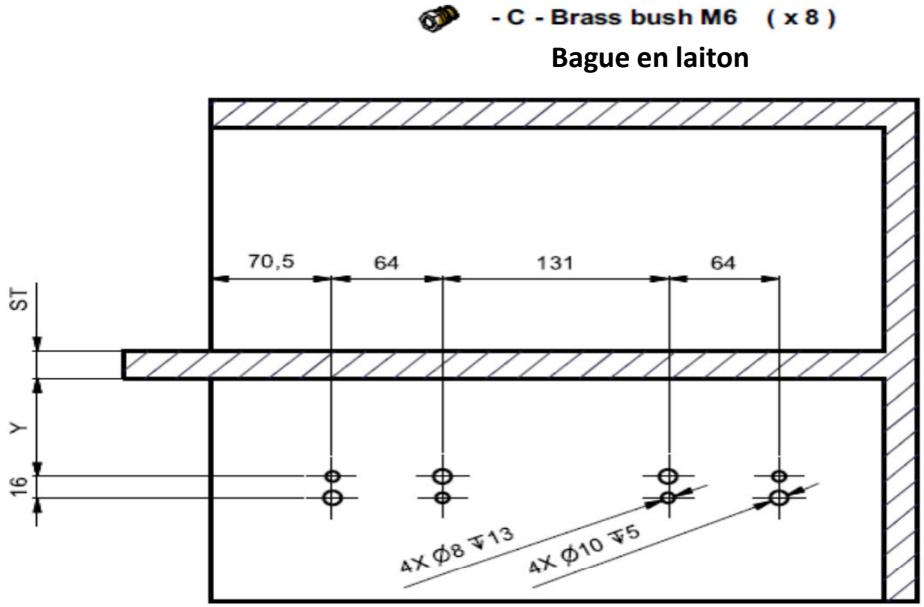

S= top thickness Épaisseur du panneau
Y0 = 71

Y = 71 + (S - ST)

DRILLING TOP PANEL

PERÇAGE DU PANNEAU DU DESSUS

BOTTOM VIEW **VU DU DESSOUS**

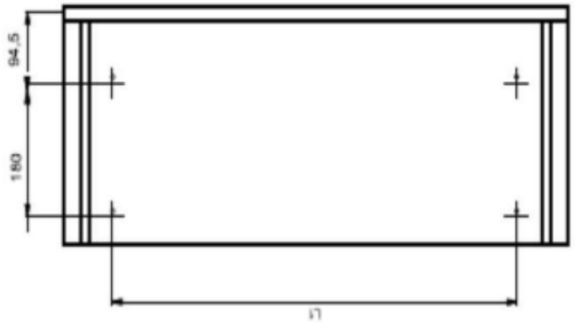

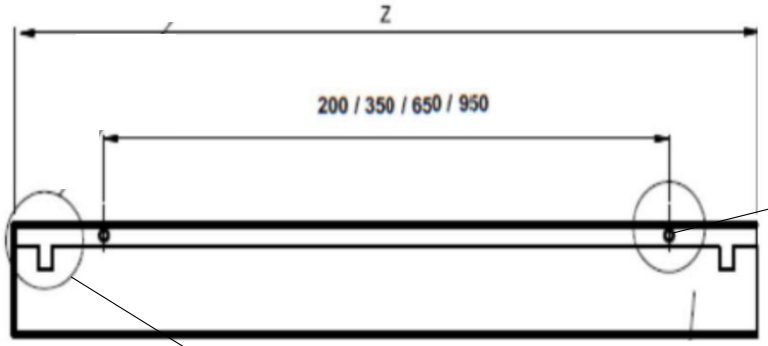

Holes for installation of Dampers

- C - Damper (x2)

Trous pour l'installation des amortisseurs

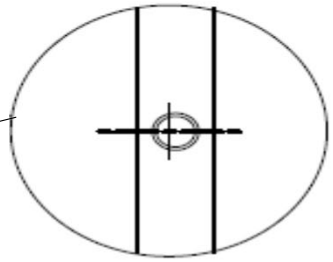

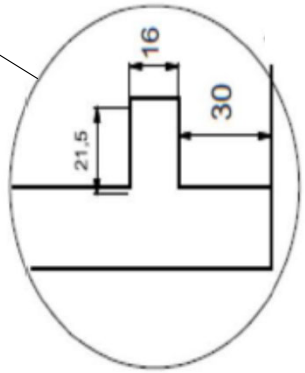

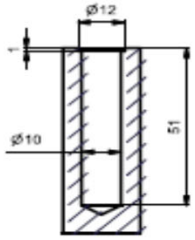

MOUNTING MECHANISM ON PANEL MONTAGE DU MÉCANISME SUR LE PANNEAU

Step 1 / Étape 1

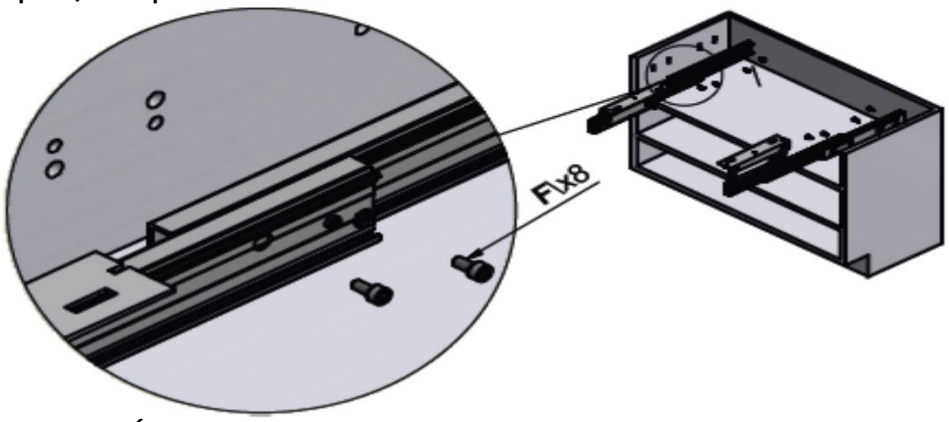

Step 2 / Étape 2

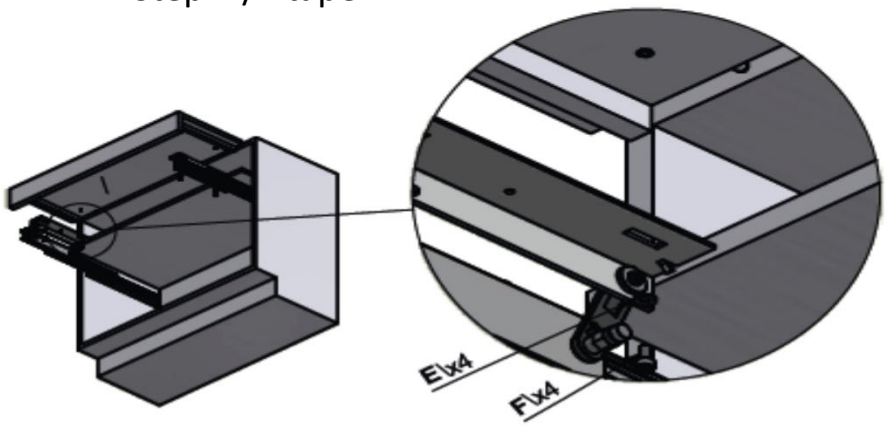

Step 3 / Étape 3

Cette étape seulement si on utilise la barre stabilisatrice
This step only if the stabilzer bar is used

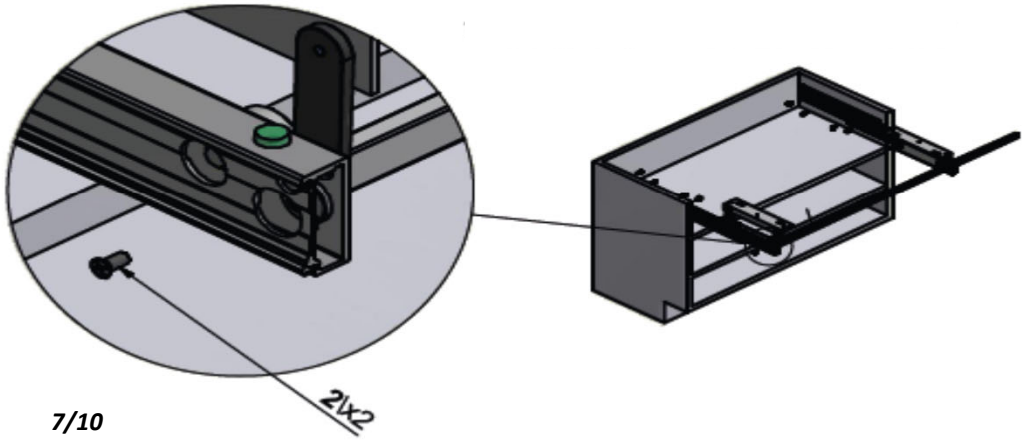

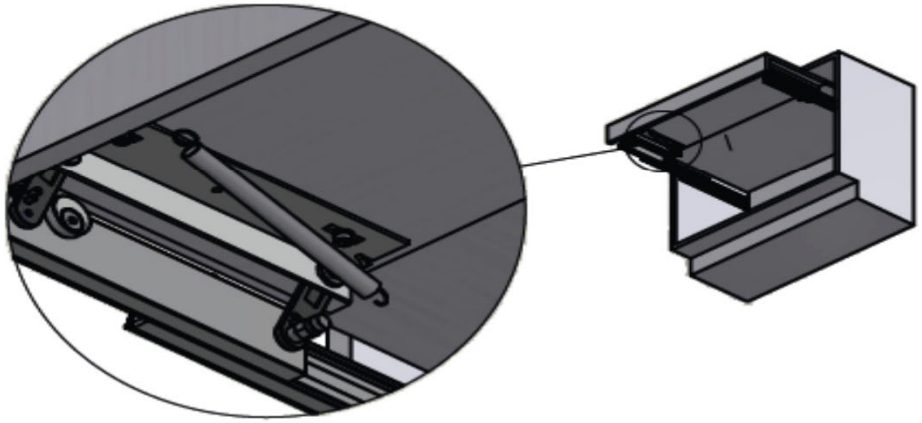

TOP ADJUSTMENT

AJUSTEMENT DU DESSUS

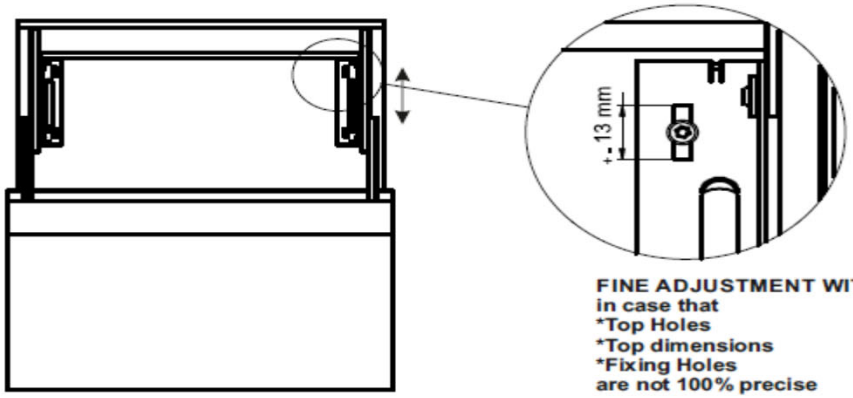

FINE ADJUSTMENT WITH ADJUSTABLE HOLE
in case that
***Top Holes**
***Top dimensions**
***Fixing Holes**
are not 100% precise

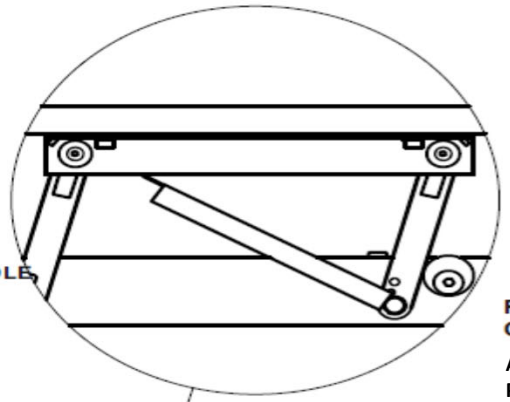

FINE ADJUSTMENT for TOP HEIGHT, ON BOTH SIDES.

AJUSTEMENT POUR LA HASUTEUR DU PANNEAU SUR LES 2 CÔTÉS

AJUSTEMENT
Losque :
- les trous du dessus
- les dimensions du dessus
- les trous de fixations

ne sont pas ajustés précisément à 100 %

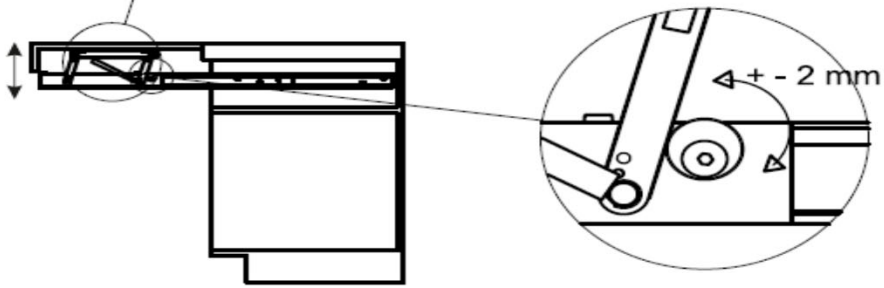

ADDITIONAL OPTIONAL STEP
ONCE YOU FIND THE TOP PANEL POSITION
YOU CAN FIX THE TOP WITH 2 CHIPBOARD SCREWS
(NOT INCLUDED)
ÉTAPE ADDITIONNELLE ET OPTIONNELLE
UNE FOIS QUE VOUS AVEZ TROUVÉ LA POSITION DU PANNEAU
VOUS POUVEZ LE FIXER AVEC 2 VIS À BOIS
(NON INCLUSES)

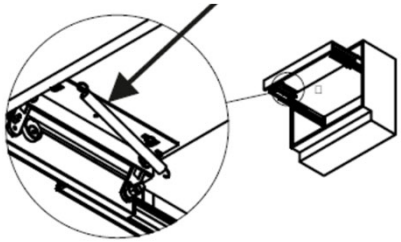

DRAWERS TYPE

TYPE DE TIROIR

With Flap down front door ***Avec panneau frontal abattable***

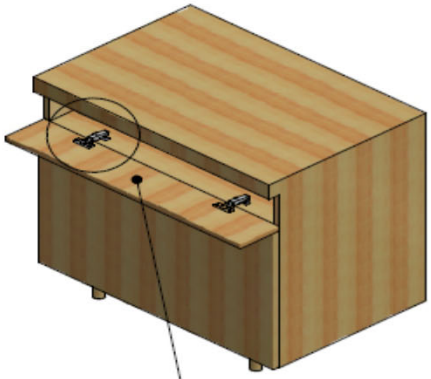

CHARNIÈRES PANNEAU FRONTAL

FRONTAL DOOR HINGE

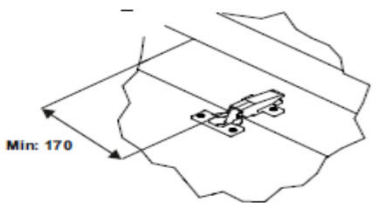

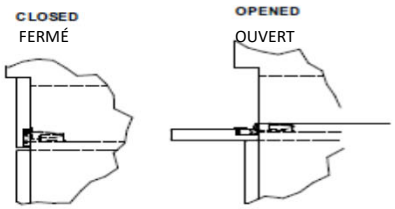

Without Flap down front door
Sans panneau frontal abattable

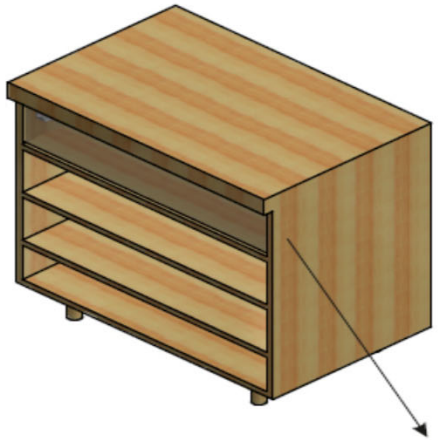

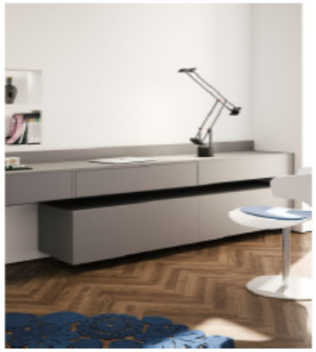

FUNCTIONING STEPS
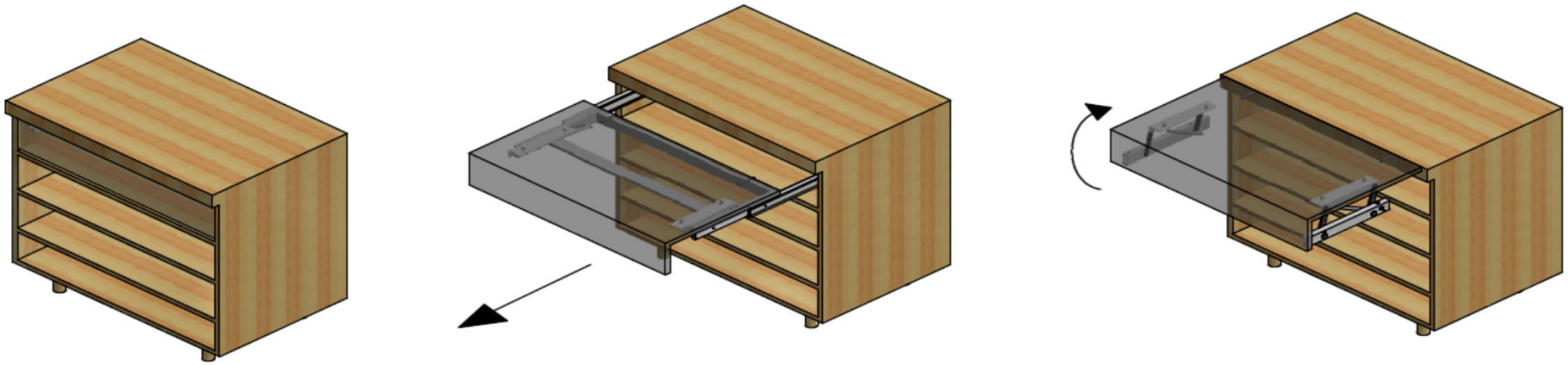
ÉTAPES DE FONCTIONNEMENT