Coulisse dissimulée **ÉVOLUTION- 818EV**

Pour armoire à cadre d'une épaisseur de panneau de 16mm (5/8")

Montage de la coulisse (mm)

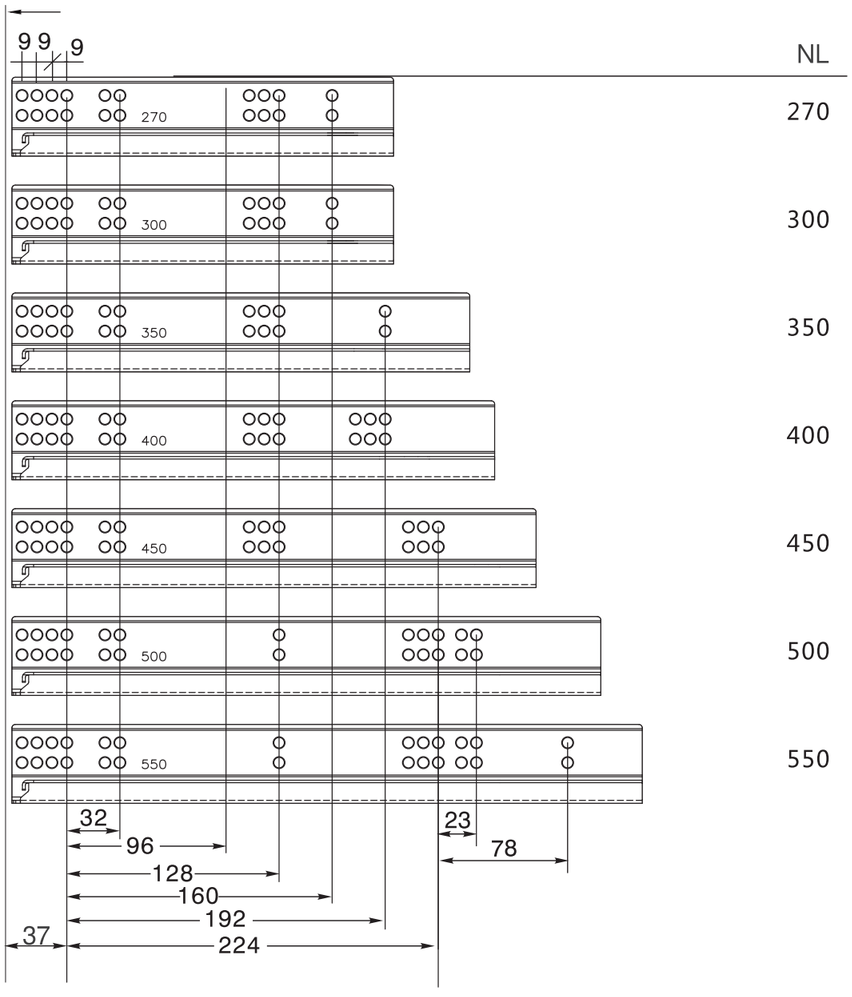

Dimensions d'installation (mm)

NL= Longueur nominal de la coulisse
LT= Profondeur intérieur du cabinet
SKW = Largeur intérieur du tiroir

LW =Largeur intérieur du cabinet
SKL= Longueur du tiroir

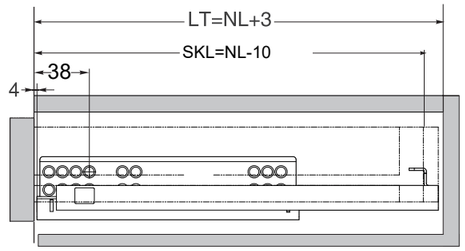

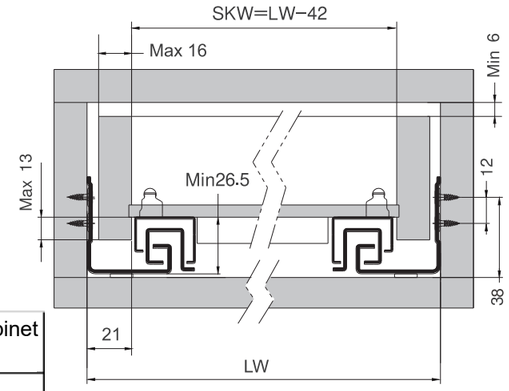

Longueur Nominal (NL)	Longueur du tiroir (SKL)	Profondeur intérieur cabinet (LT)
270	260	273
300	290	303
350	340	353
400	390	403
450	440	453
500	490	503
550	540	553

Installation des dispositifs de verrouillage (mm)

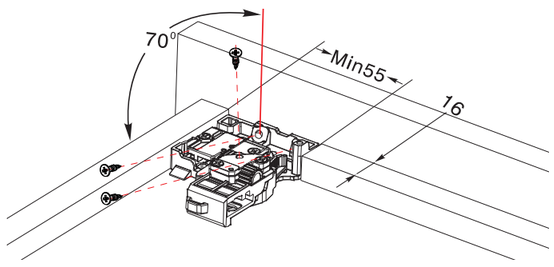

Dos du tiroir (mm)

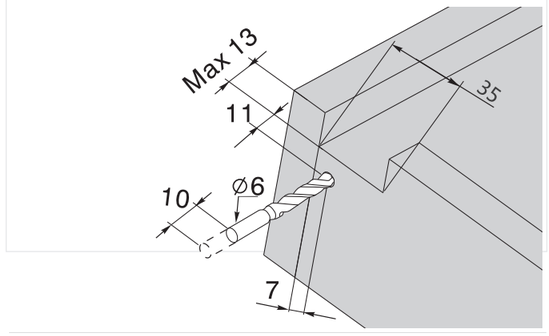

Ajustement 2D

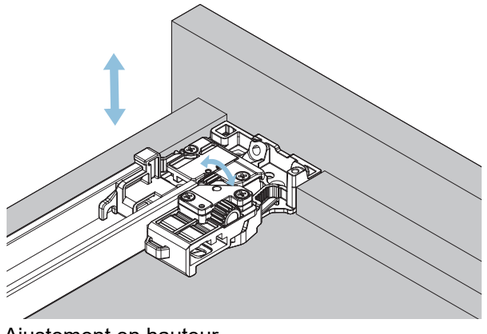

Ajustement en hauteur

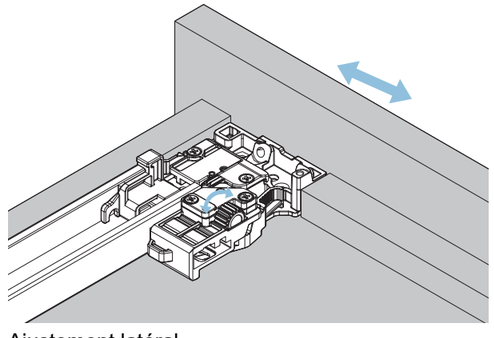

Ajustement latéral