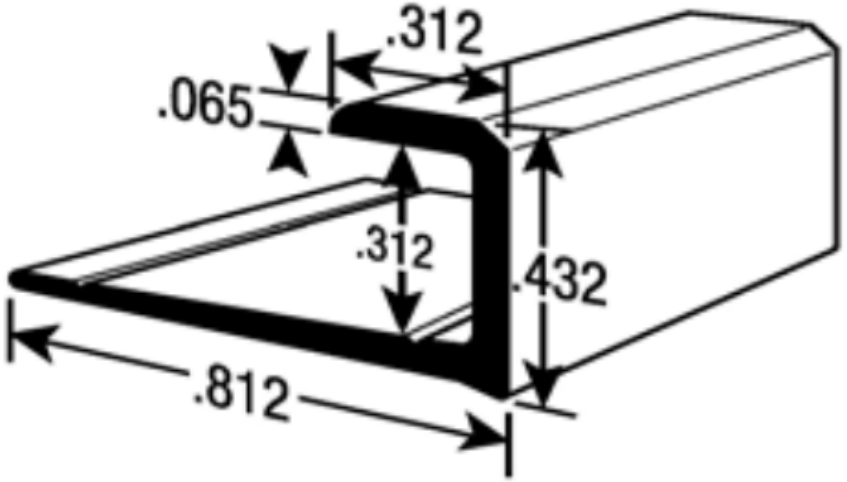Richelieu