Rondelle lumineuse à DEL mince 2 W 12 V

Applications

- Comptoirs
- Armoires
- Bibliothèques
- Présentoirs
- Éclairage décoratif
- Garde-robes
- Armoires
- Placards

Description

Rondelle lumineuse ultramince offrant un choix de montage en surface ou encastré

Caractéristiques importantes

- Conçue pour l'éclairage d'armoire
- La technologie Edge-lite procure un éclairage uniforme grâce à un ajustement ultramince
- À intensité variable
- Têtière magnétique

Description	Numéro
Blanc chaud, noir	37905012122090
Blanc neutre, noir	37905012124090
Blanc chaud, nickel satiné	37905012122185
Blanc neutre, nickel satiné	37905012124185
Blanc chaud, fini blanc	37905012122030
Blanc neutre, fini blanc	37905012124030

Avantages

- Disponible en deux TCC
- Choix de trois finis
- Angle du faisceau : 120°
- Distribution uniforme de la lumière
- Montage en surface ou encastré

Information importante

- Utiliser avec un bloc d'alimentation de classe 2
- S'assurer que l'alimentation est à ARRÊT avant de commencer l'installation ou d'effectuer une procédure d'entretien
- Lire les instructions avant d'installer les luminaires

Rondelle lumineuse à DEL mince 2 W 12 V

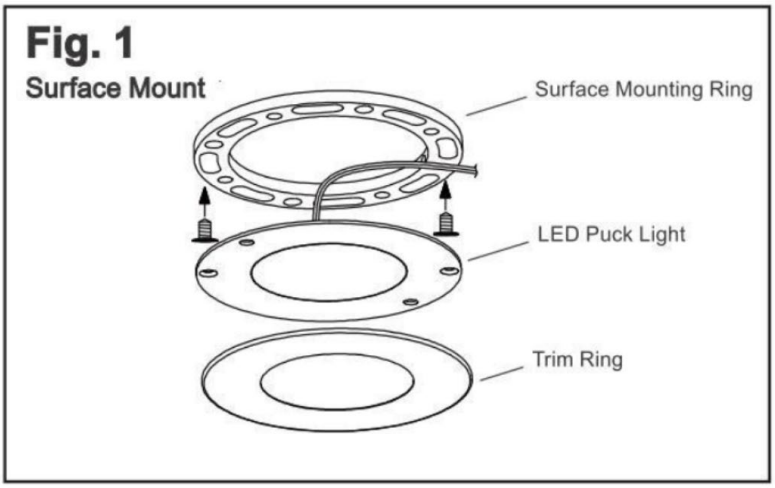

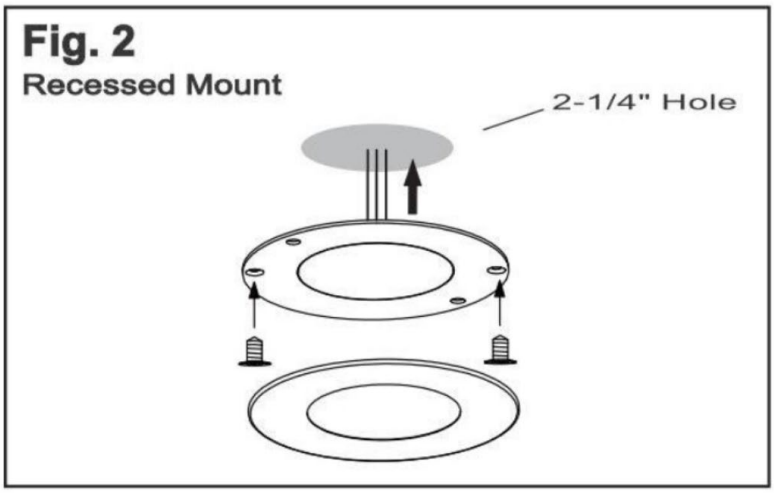

Description	Numéro
Blanc chaud, noir	37905012122090
Blanc neutre, noir	37905012124090
Blanc chaud, nickel satiné	37905012122185
Blanc neutre, nickel satiné	37905012124185
Blanc chaud, fini blanc	37905012122030
Blanc neutre, fini blanc	37905012124030

Produits inclus

- 1 rondelle lumineuse à DEL
- Anneau pour montage en surface
- Têtière magnétique
- Quincaillerie de montage
- Câble de rallonge de 79 po (2,006 m) (2,006 mm)

Rondelle lumineuse à DEL mince 2 W 12 V

K-PAD sans interrupteur (récepteur)

Blocs d'alimentation pour gradateur mural *	
DH1224	24 W 12 V
DH1236	36 W 12 V
DH1260	60 W 12 V
DH1296	96 W 12 V
DP1212	12 W 12 V
DP1224	24 W 12 V
DP1250	50 W 12 V

Accessoires compatibles avec les gradateurs	
109D00101	Gradateur mural Decora
4253506	Gradateur coulissant

Blocs d'alimentation à brancher	
51206	6 W 12 V
51215	15 W 12 V
51230	30 W 12 V
51260	60 W 12 V
Accessoires compatibles avec les gradateurs	
152125601	Touch Me (60 W)
152126003	Capsens (60 W)
152127010	Call Me (72 W)
12624905	Gradateur FW dot (72 W)
31225	Interrupteur Marche/Arrêt
12624601	Capteur de proximité (30 W)

* Raccordement fixe à brancher

109D00101

4253506

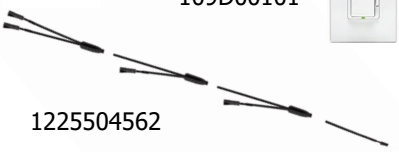

1225504562

122001562

125906832

Capteur de proximité

Interrupteur Marche/Arrêt

Touch Me
30-60W

Call Me
36-72W

DOT
36-72W

Caspen
30-60W

Rondelle lumineuse à DEL mince 2 W 12 V

Marché et produit

Notre système de 12 V groupe A demeure une partie intégrante de notre gamme de produits d'éclairage et nous n'avons aucun plan pour cesser sa production. Les clients qui préfèrent le système de 12 V peuvent continuer à l'utiliser.

Ce que vous devez savoir

- Bloc d'alimentation de 12 V cc requis. Fonctionne aves les gradateurs appropriés.
- Usage à l'intérieur seulement

Stratégie de lancement de produit

Les produits sont disponibles à RIC, MIS, VAN et CAL. Si vous avez besoin de stock pour votre entrepôt, faites votre demande auprès de responsables de la chaîne d'approvisionnement.