OPTIMIZ-R Tiges gallerie

Série #808LG1

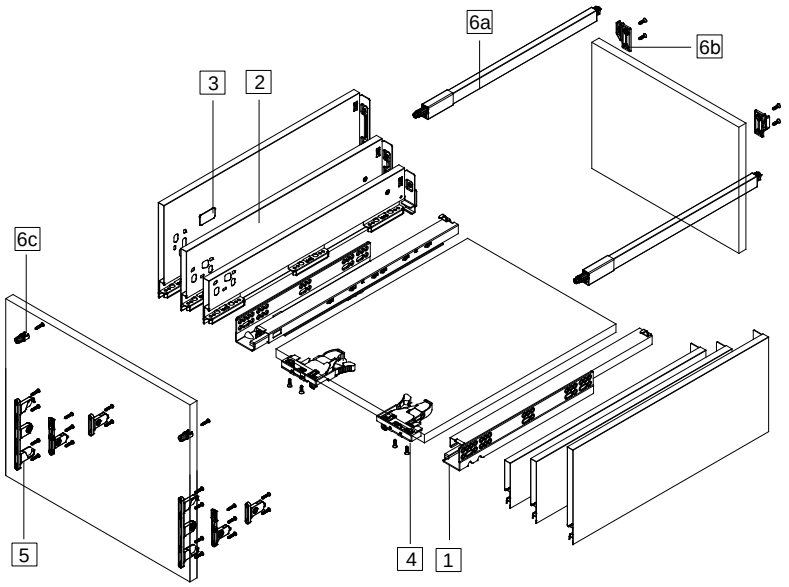

COMPOSANTES:
1.Coulisses sync. série 828
2.Côtés de tiroir OPTIMIZ-R (89/121/185)
3.Capuchons pour côtés de tiroir
4.Dispositifs de verrouillage à 4 directions
5.Attaches-façade pour OPTIMIZ-R (89/121/185)
6.Assemblage tiges gallerie, incluant:
6a. Tiges gallerie
6b. Supports arrière
6c. Goujon d'expension

	Perçage arrière du tiroir (T: Recouvrement arrière tiroir, Min. 50) (LW: largeur intérieure du tiroir)	Installation du tiroir (Perçage de la façade du tiroir à partir du rebord: 14.5mm + Recouvrement)	Perçage de la façade du tiroir
OPTIMIZ-R 89	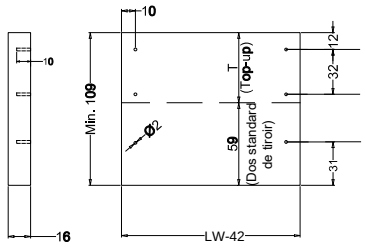	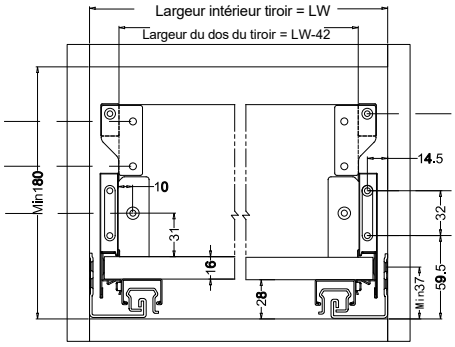	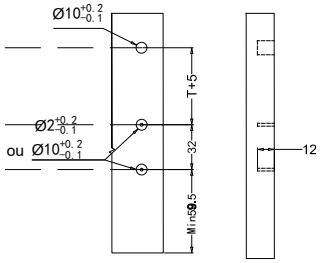
OPTIMIZ-R 121	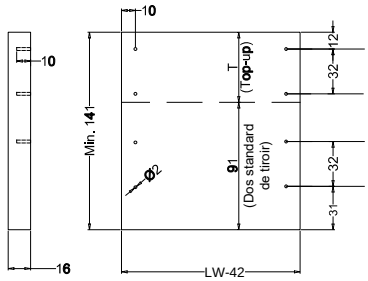	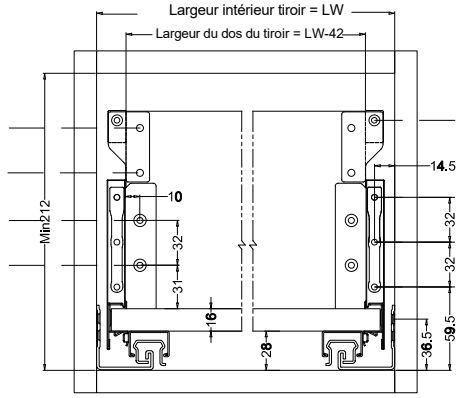	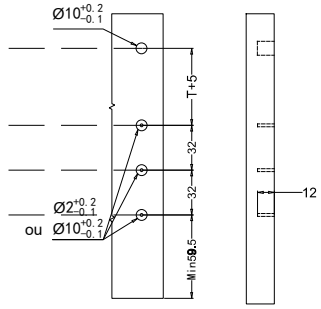
OPTIMIZ-R 185	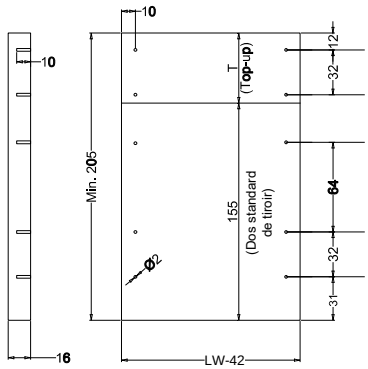	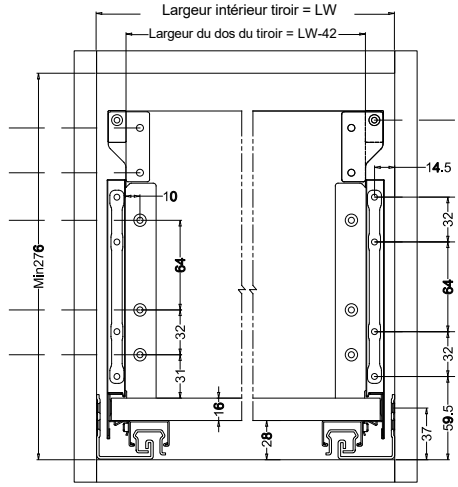	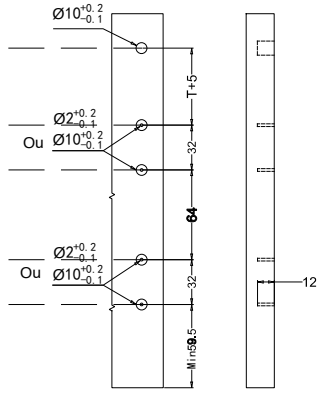

OPTIMIZ-R Tiges gallerie

Assemblage, réglage & désassemblage

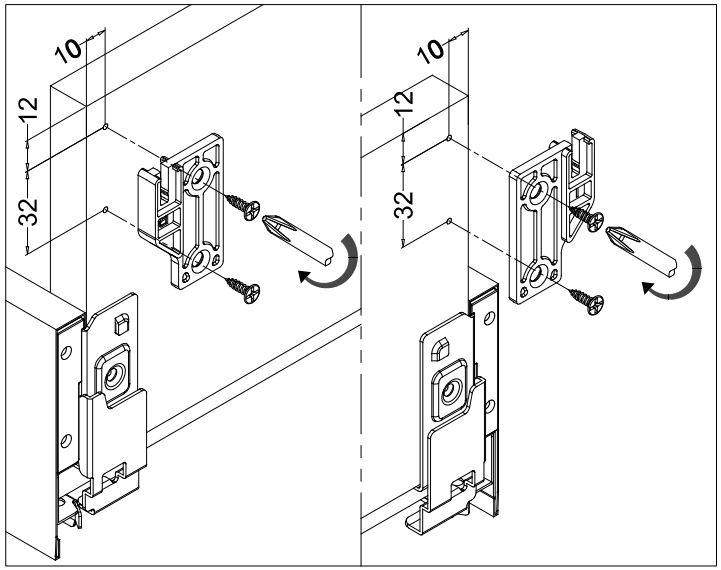

Supports de fixation arrière pour tiges G/D

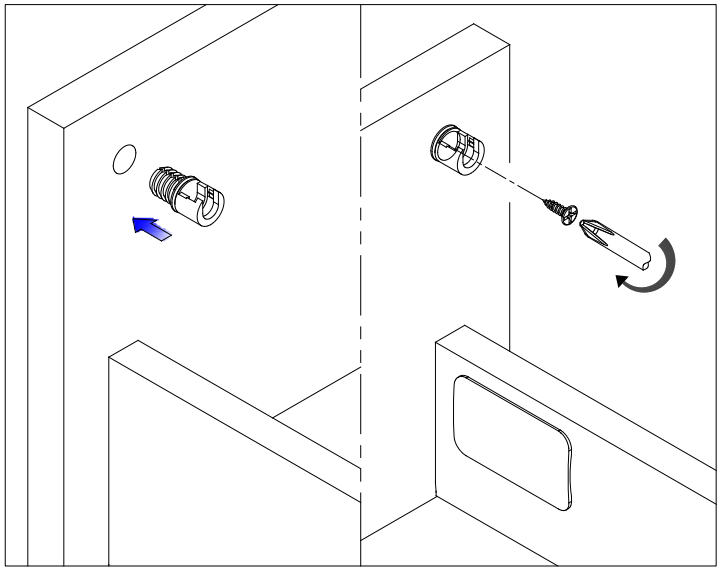

Goujon de fixation (MX)

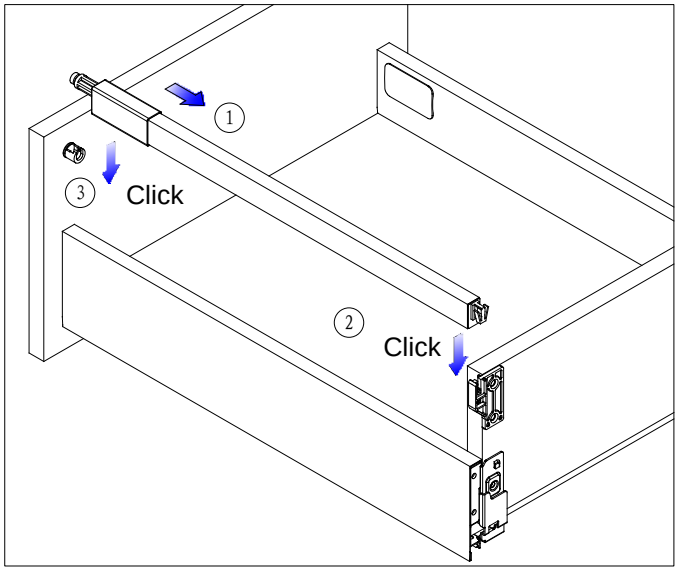

Clipser les tiges G/D

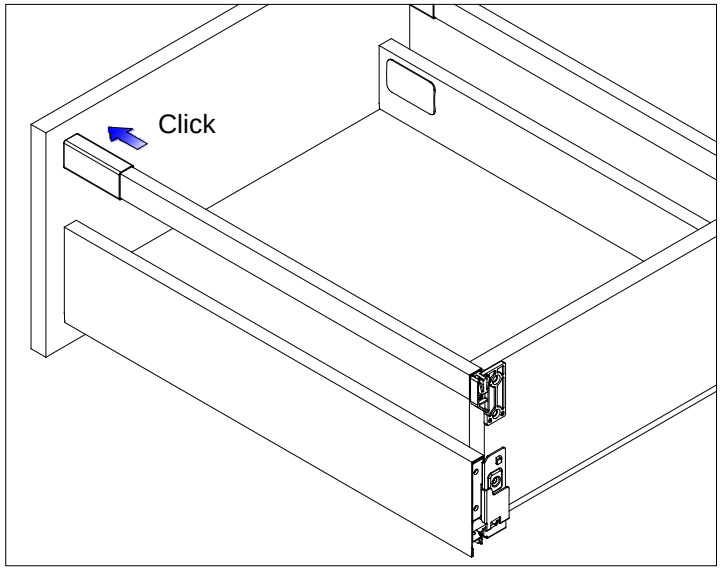

Faire glisser le capuchon, FINI!

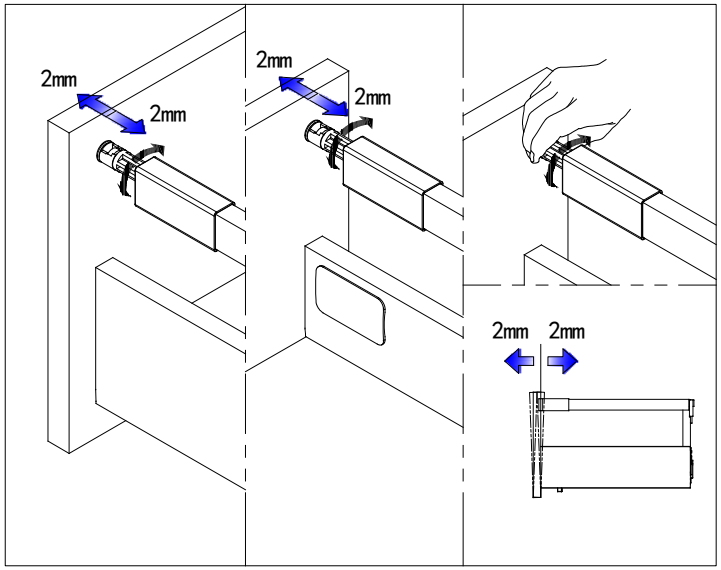

Tourner l'insertion pour le réglage de la longueur de la tige

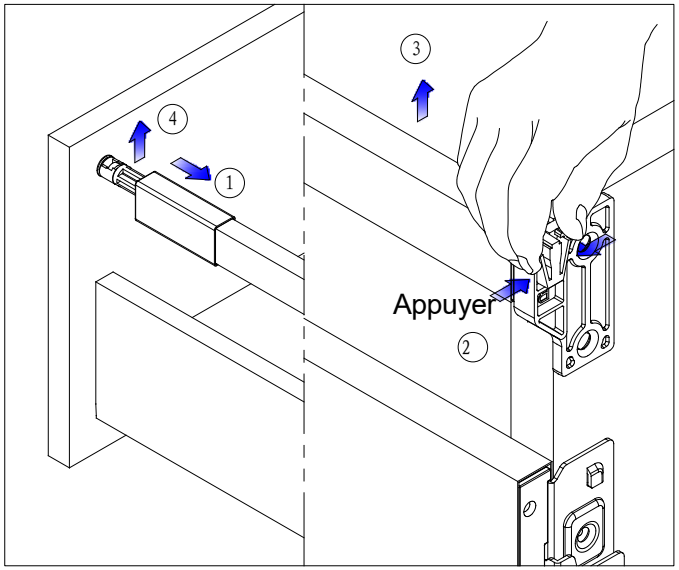

Désassembler les tiges