Système élévateur électrique
Qanto avec DEL

Qanto R1 pour application en coin

Qanto R4 pour application en îlot

QANTO est un caisson du bas pré-assemble et équippé d'un système de levage électrique silencieux et un éclairage à DEL sous la tablette du haut.
Disponible en version pour ''Coin'' ou pour ''Îlot'', il élèvera votre cuisine à un autre niveau.

Avantages

- Offre un accès ergonomique aux objets rangés dans un caisson de coin ou en îlots.
- Un éclairage à DEL sous la tablette du haut qui donne un effet WOW s'allume automatiquement lorsque le système s'élève et s'éteint lorsqu'on l'abaisse .
- Idéal pour le rangement des petits électro-ménagers tel que machine à Café/Espresso, Mélangeur, Batterie de cuisine ou créer votre bar stylisé dissimulé.
- Les 2 tablettes montent et descendent par un simple toucher sur le bouton.
- QANTO possède un dispositif de sécurité qui arrête la descente automatiquement lorsqu'il rencontre un obstacle entre la tablette et le comptoir. Sécuritaire pour les doigts.
- La hauteur peut être ajustée (avec les pattes ajustables incluses) de 800 à 1010mm (31 ½" à 39 ¾'').
- La tablette du haut a une capacité de poids de 10 kg (22 lbs), et de 15kg (33 lbs) pour la tablette du bas.
- Les 2 tablettes sont amovibles pour un nettoyage facile.
- Certifié UL et CSA, vous n'avez qu'à le connecter dans une prise de 120 volt standard.

Les tablettes montent et descendent à la simple pression d'un bouton.

Système élévateur électrique
Qanto avec DEL

Informations techniques:

- Le système Qanto est pré-assemblé dans un caisson. Vous n'avez qu'à le fixer aux caissons adjacents dans une application en coin (modèle R-1) ou dans un îlot de cuisine (modèle R-4). Connecter le dans une prise de 120 volt standard. Voir les instructions pour plus de détails.

Dimensions intérieures de la tablette

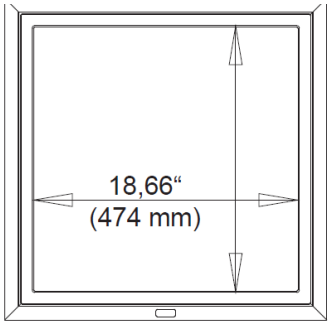

Cadre extérieur = 22 7/8" (580mm)

Levage 19,69" (500mm)

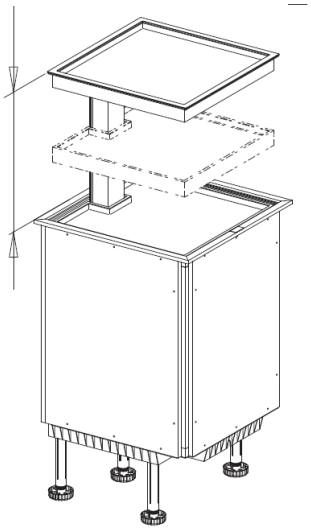

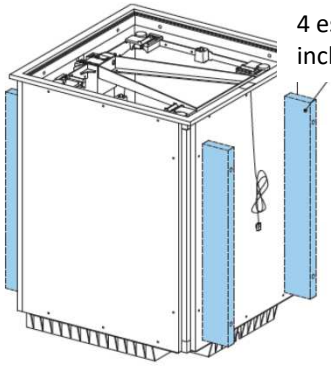

4 espaceurs optionnels inclus avec le caisson

1x

Pattes à hauteur ajustable

5x

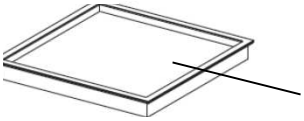

1 X tablette du dessus

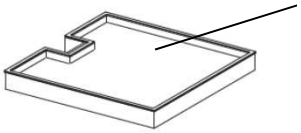

1 X tablette du bas

Tablette en ABS de haute qualité facile à nettoyer et une bordure avec effet cristal.

Code	Description	Dimensions du caisson (L x P x H)
57011910	QANTO R1 pour application en coin	580 x 580mm X 800 - 1010mm 22 7/8" x 22 7/8" X 31 ½" – 39 ¾"
57014910	QANTO R4 pour application en îlot	580 x 580mm X 800 - 1010mm 22 7/8" x 22 7/8" X 31 ½" – 39 ¾"

Richelieu

Système élévateur électrique
Qanto avec DEL

Informations techniques:

Modèle **57011910 (R-1)**
Conçu pour une application en coin dans une cuisine en forme de L ou de U. Les dessus de comptoirs s'alignent avec les rebords de l'unité Qanto et se joint au centre avec avec une coupe en onglet

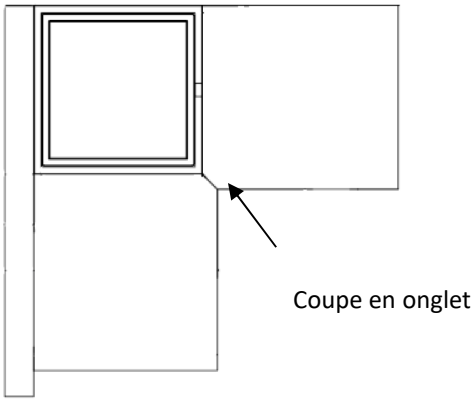

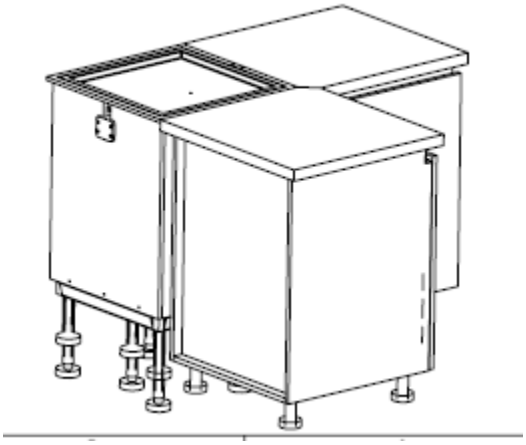

Modèle 57014910 (R-4)
Conçu pour un comptoir sans joint comme dans une application d'îlot. Une fois l'ouverture du comptoir découpé, le comptoir est placé au-dessus du Qanto et des caissons adjacents (qui supporte la structure). La bordure de finition Qanto est ensuite fixé en place à travers l'ouverture.

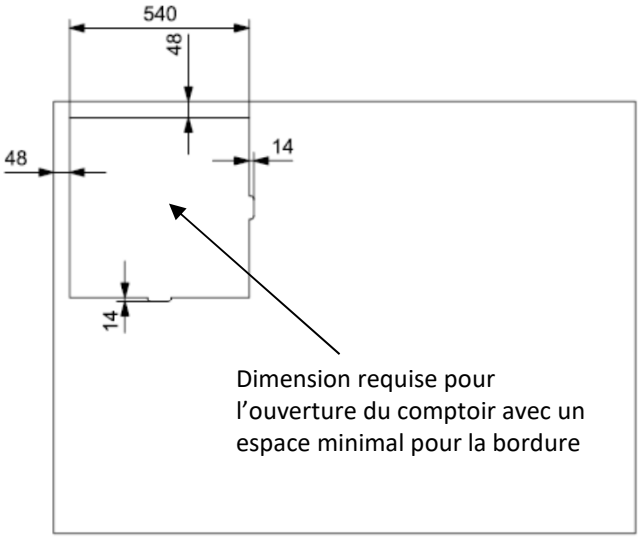

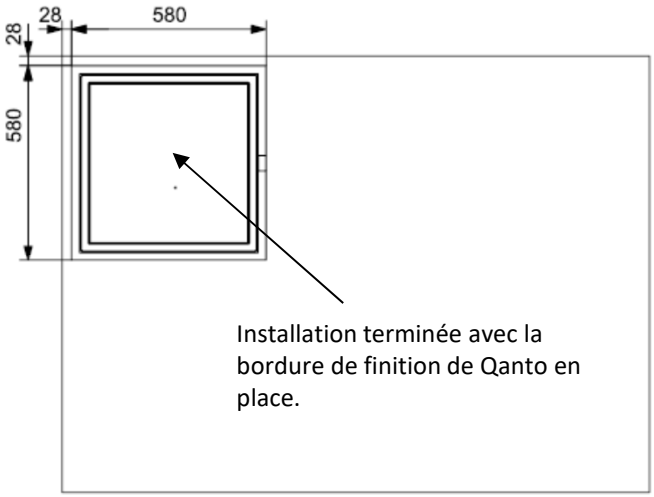

- **Voir les instructions pour les spécifications d'installation détaillées sur les deux modèles.**