Gamme de produits / *Product Range*

30141094	8mm	IP22	Ensemble de connexion 24 V / 24V Connection Kit
30141095	10mm	IP22	Ensemble de connexion 24 V / 24V Connection Kit

Contenu d'ensemble / *Kit Contents*

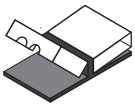

2 x Connecteur KLIPR ruban à fil (8 ou 10 mm)

2 x KLIPR Connector strip to wire (8 or 10mm)

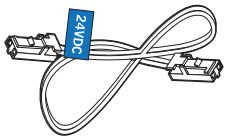

Fil DC avec 2 connecteurs de type Micro24 pour les connexions 24V (79 po.)

DC Wire with 2 connectors type Micro24 for 24V connections (79")

Options d'utilisation / *Use Options*

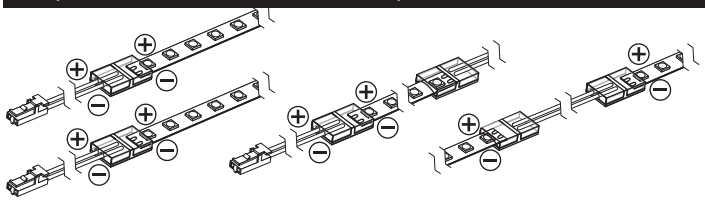

Avand de Commencer / *Before You Begin*

Avant de commencer l'installation, assurez-vous que vous utilisez le fil avec les bons connecteurs (12V ou 24V). Pour votre commodité, les fils sont étiquetés avec des autocollants vert 12V et bleu 24V.

Before beginning installation, make sure that you are using the wire with the correct (12V or 24V) connectors. Wires are labeled with green 12V and blue 24V stickers for your convenience.

Mise en garde / *Warning*

1. . Utiliser seulement des composantes Certifiées Classe
2. . Caractéristiques électrique
   5 amp max. dans 12 V d.c., 60W
   4.17 amp max. dans 24 V d.c., 100W
3. Un gaine thermorétractable de 1 po. doit être installé sur chaque connecteur pour éviter les mauvaises connexions et doit être classé 300 V / 125°C.
4. . La longeur maximale du fil ne doit pas dépasser 3 mètres (10 pieds
5. . Fil compatible 20-2 WG de type TR64, 300 V pi.
6. . Doit être installé par un technicien qualifi

1. Use only Class 2 rated power supply.
2. Electrical rating:
max 5 amp in 12 VDC, 60W
max 4.17 amp in 24 VDC, 100W
3. . 1 inch heat shrink must be installed over each connector entirely prevent loose connections and should be rated 300V / 125°C.
4. . Maximum wire length must not exceed 3 meters (10 feet
5. . Compatible wire 20-22 WG TR64 type, 300V ft.
6. Shall e installed by a quali ied technician.

CLASS 2 | 100W MAX | 4 AMP MAX ↓ 24V | 5 AMP MAX ↓ 12V

Richelieu

7900 Boul. Henri-Bourassa Ouest St-Laurent, Québec, Canada, H4S 1V4 1
800 361-6000
www.richelieu.com

Attention / *Attention*

Lors de la connexion d'e fil, assurez-vous que le **fil positif (écriture)** est aligné avec la **broche positiv**e du ruban DEL et le **fil négatif (lignes)** est aligné avec la **broche négativ**e du ruban DEL

*When performing wire connection, make sure that the **positive wire (writing)** is aligned with **the positive pin** of the LED strip and the **negative wire (lines)** is aligned with the **negative pin** of the LED strip.*

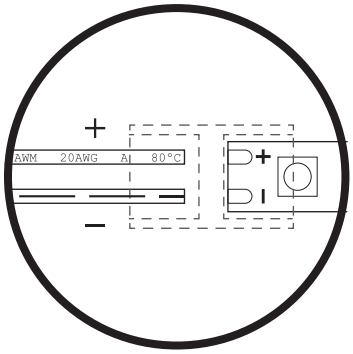

Installation / *Installation*

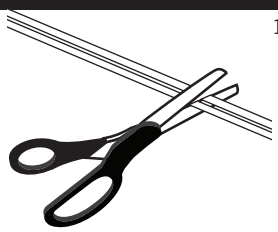

1. Couper la longueur désirée du fil compatib TR64 pour faire la connexion de fil à l'intérieur du système de connexion KLIPR. **L'ensemble contient deux connecteurs mâles aux deux extrémités du câble CC; assurez-vous de conserver un connecteur si vous envisagez d'installer l'assemblage via un hub de connexion rapide.**

1. *Cut the desired wire length of TR64 compatible wire to make wire connection inside the KLIPR connector system. **The kit contains two male connectors at both ends of the DC wire; make sure to keep a connector if you plan to install the assembly via a quick connection hub.***

2. Soulever doucement le couvercle du système connecteur KLIPR (côté de fil) pour insérer le fil.

2. *Gently lift up the cover of the KLIPR connector system (wire side) to be able to insert the wire.*

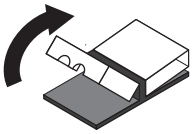

Ensemble de connexion de ruban DEL KLIPR type ruban à fil 24V
FEUILLE D'INSTALLATION

LED Strip Connection Kit KLIPR Type Strip to Wire 24V
INSTALLATION SHEET

c UL us
E491159

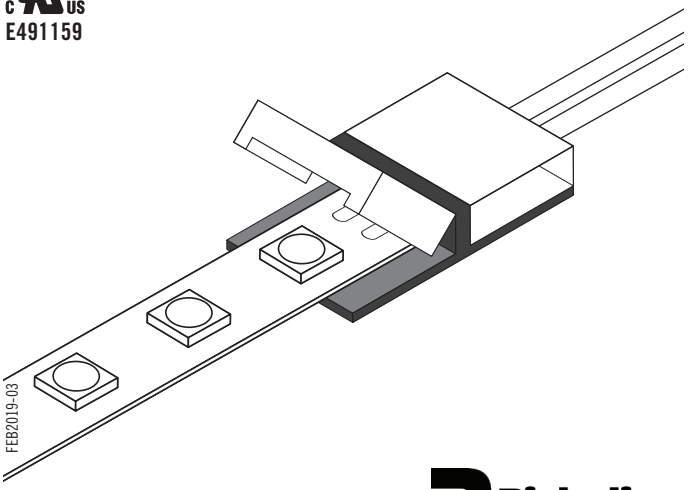

E-LED POWER®

Richelieu