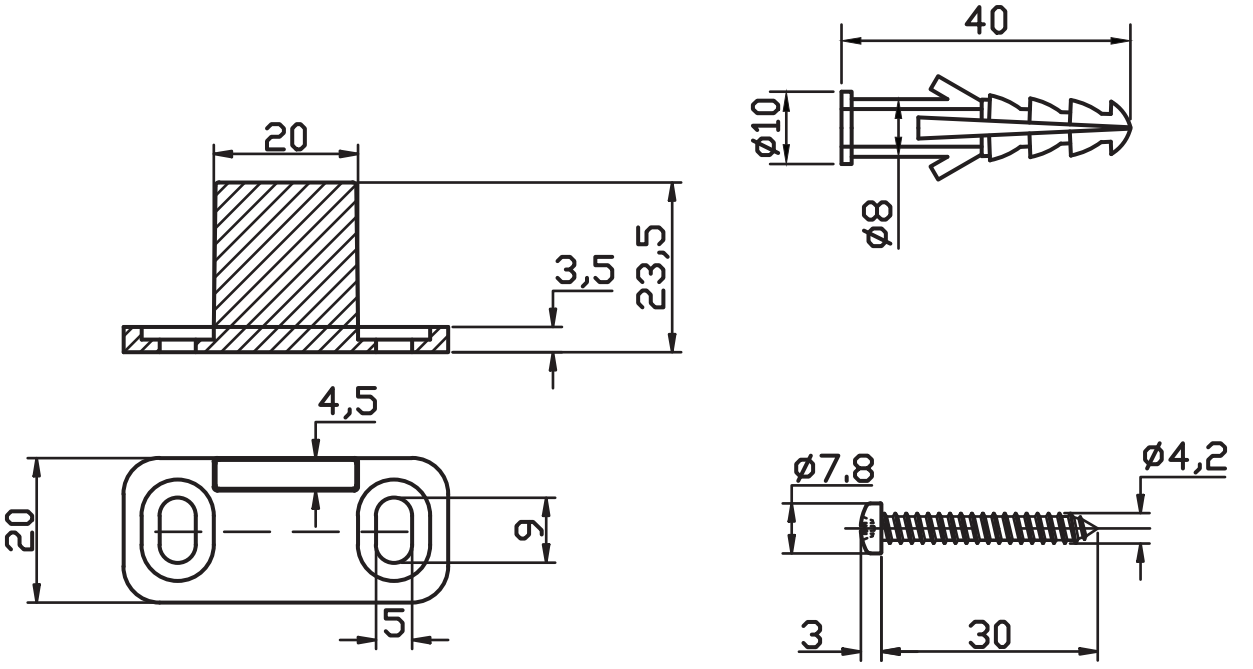
20
3,5
23,5
40
ø10
ø8
4,5
20
9
5
ø7,8
ø4,2
3
30