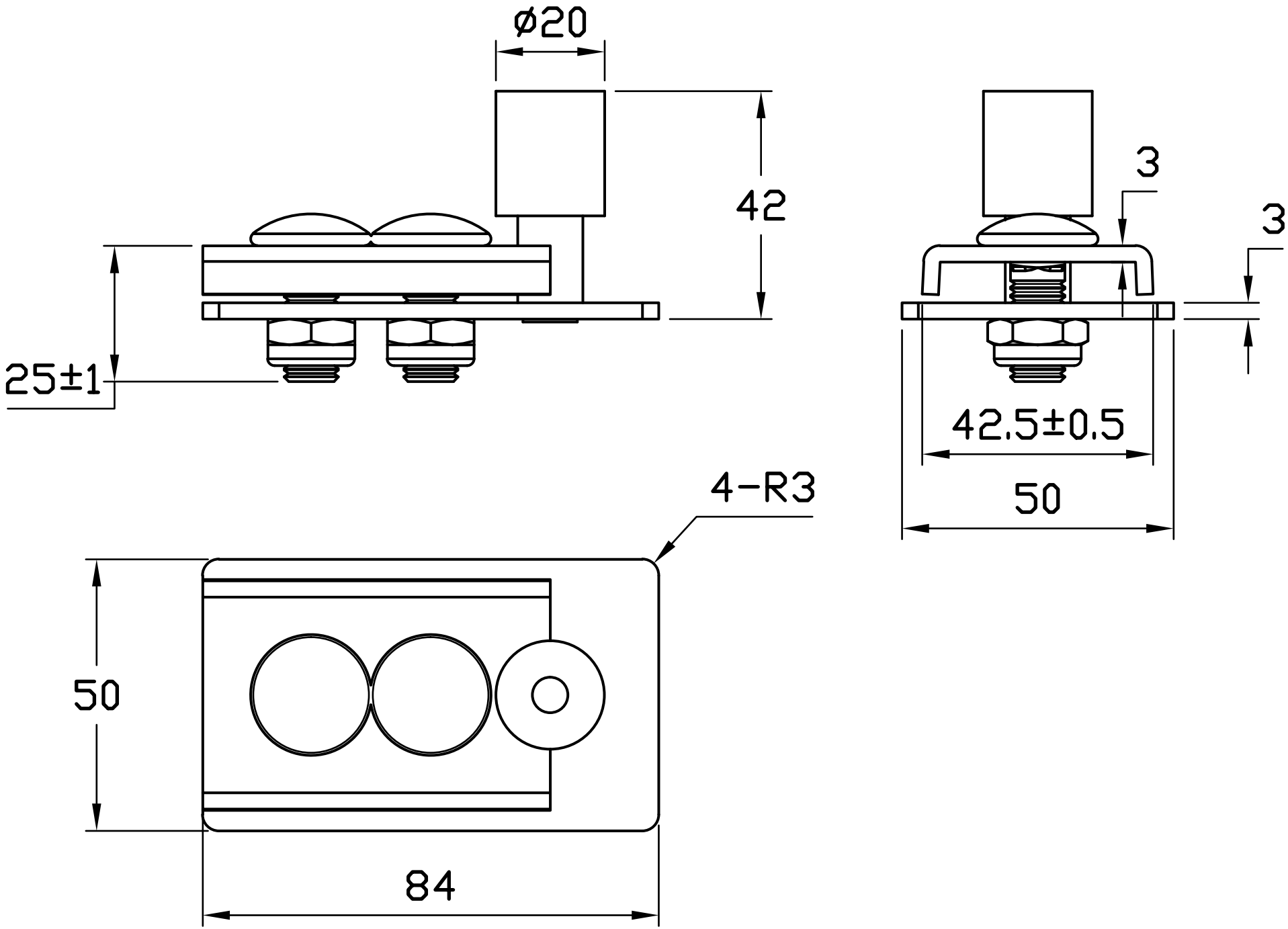
ø20
42
25±1
3
3
42.5±0.5
50
4-R3
50
84