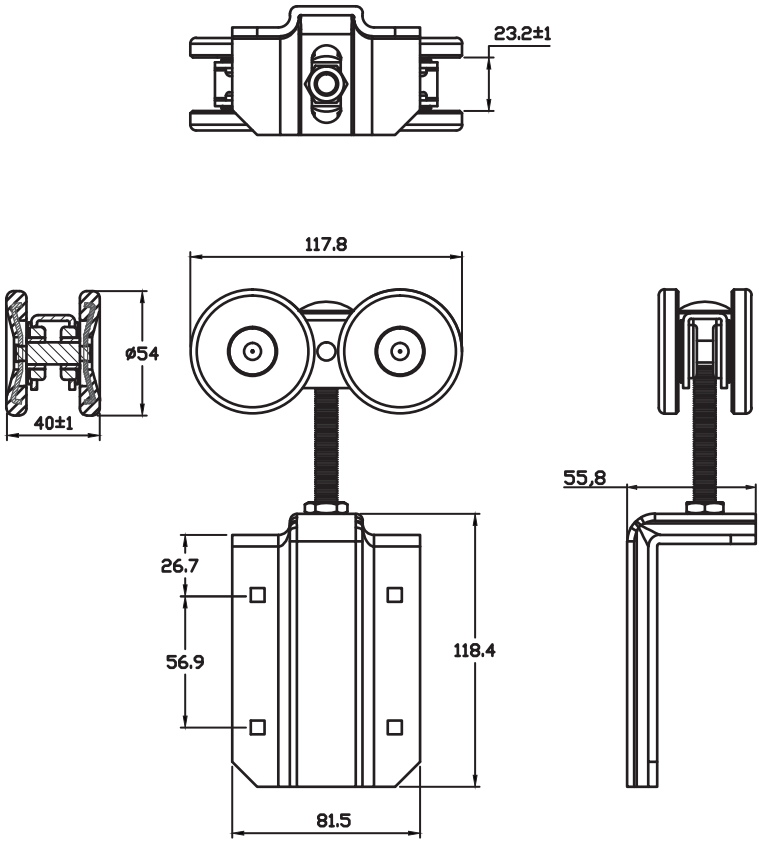
23.2±1
117.8
ø54
40±1
55,8
26.7
56.9
118.4
81.5