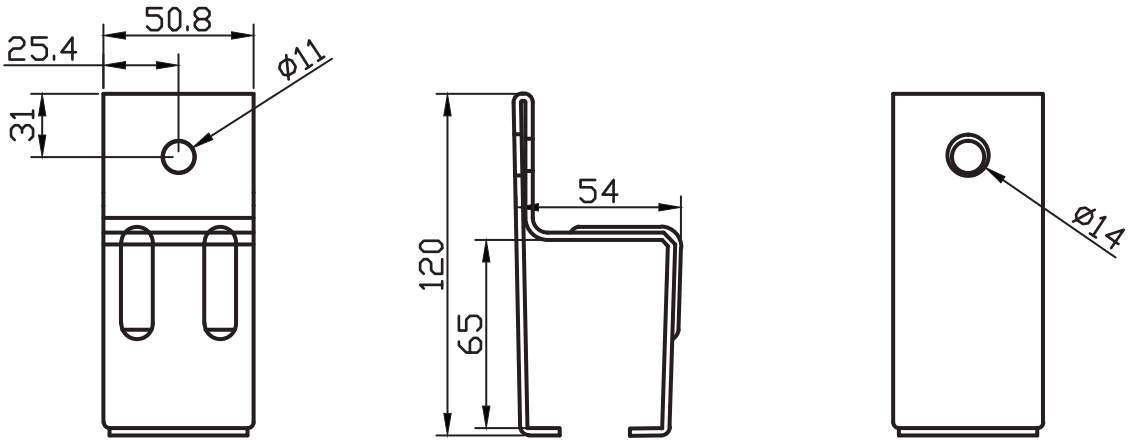
50.8
25.4
ø11
31
54
120
65
ø14