LUNA

Mini Porte de Grange

- Buffet / Crédence
- Meuble Multimédia
- Îlot de cuisine
- Vanité
- Chariot de service

Item List

No.	Description
189TYL20790 **webkit1216631** **webkit1216638**	**LUNA** Ens.quinc.1 porte en bois noir mat
189TYL20390 webkit1216631	1524mm (60 po) Ens.de rail plat avec support noir mat
189TYL20490 webkit1216638	1830mm (72 po) Ens.de rail plat avec support noir mat
2462041014BL Produit suggéré	Guide au planché. Ens de 2
246204110092 Produit suggéré	Guide inférieur à montage latéral

Specifications

- Capacité de charge par porte 25 kg (55 lb) chacune.
- Épaisseur de porte de 19 à 25mm (3/4" à 1").
- Ens.de quincaillerie pour 1 porte incluant butées de fin de course et disque anti-déraillement.
- Ens.de rails plats incluant les fixations et les vis. Deux longueurs disponibles.

LUNA

Mini Porte de Grange

Specifications

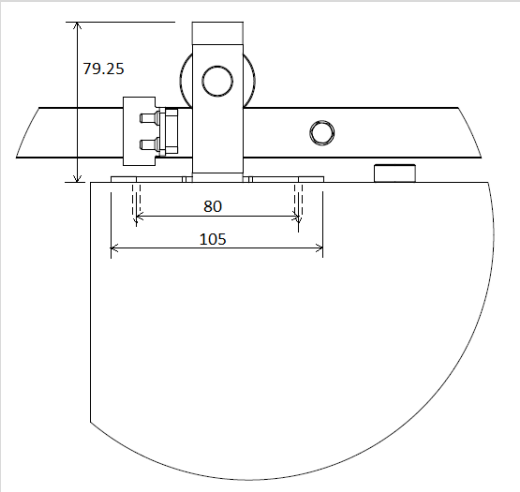

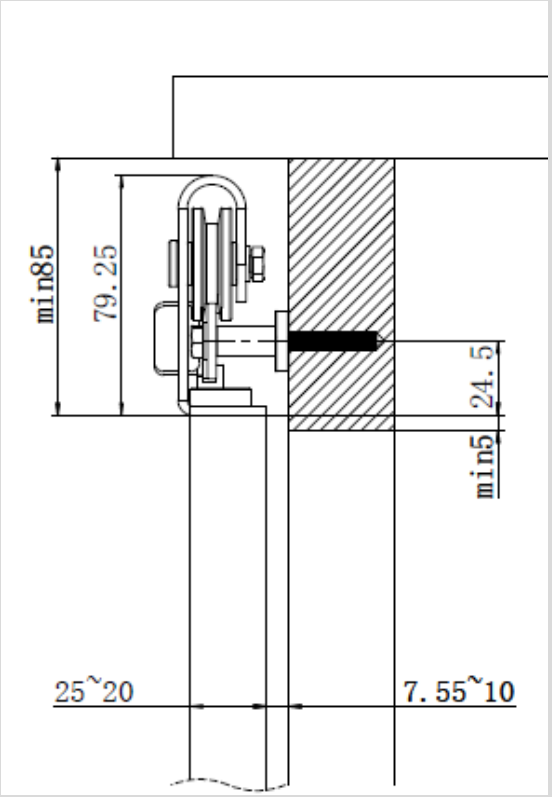

Bottom Guide Options

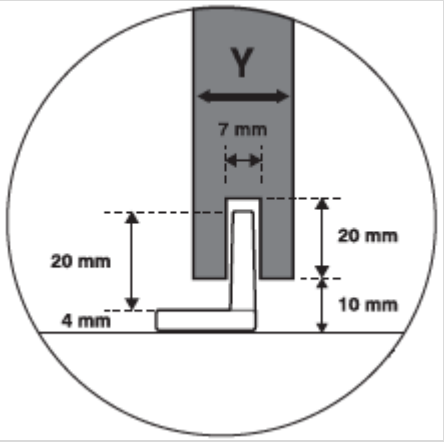

Method A:
Item no.
2462041014BL
Floor mounted
Groove bottom
of the door

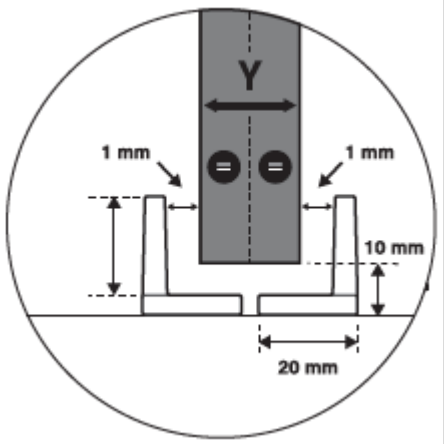

Method B:
Item no.
2462041014BL
Floor mounted
Outside bottom
of the door
(no groove)