30108090

Niveleur dessiné spécialement our les unités murales, garde-robe, meubles, ...
Un trou d'un diamètre de 8mm dans le bas du meuble permet d'ajuster aisément le niveleur. Utiliser une clé allen S6 mm.

Alliage de zinc et plastique usiné.

Capacité de charge: 175 kg chaque

175 kg par pièce

Testé conformément selon les procédures CATAS

INSTALLATION

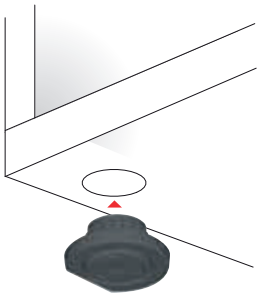

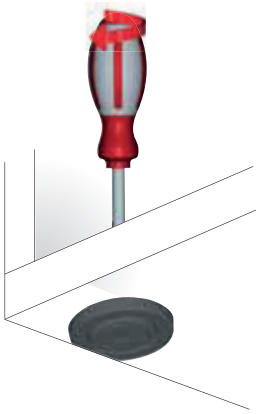

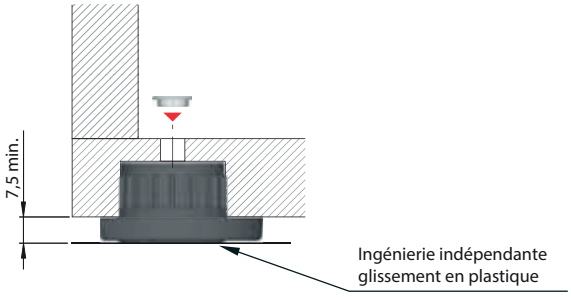

AJUSTEMENT 7 - 17 mm
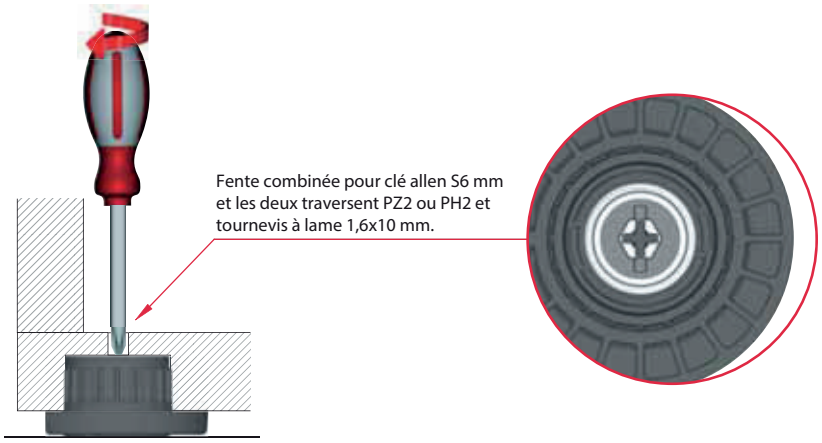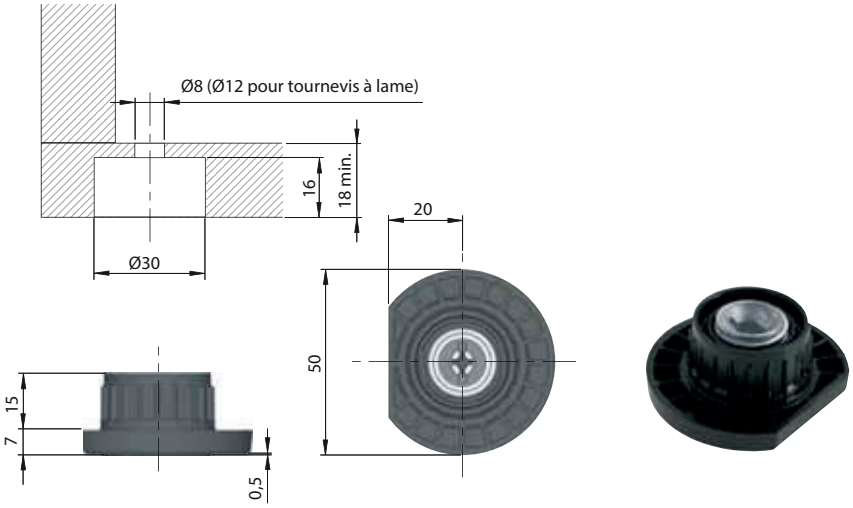
AJUSTEMENT