MiniBox Milano - Installation

Pièces incluses / Parts included:

1. Compensateur et guides avants / Compensator and front guides
2. Profilé supérieur / Top profile
3. Profilés guide / Guide profile
4. Profilés finition côtés / Side decor profiles
5. Guides coins / Corner track (4)
6. Portes et lattes / Door with slats

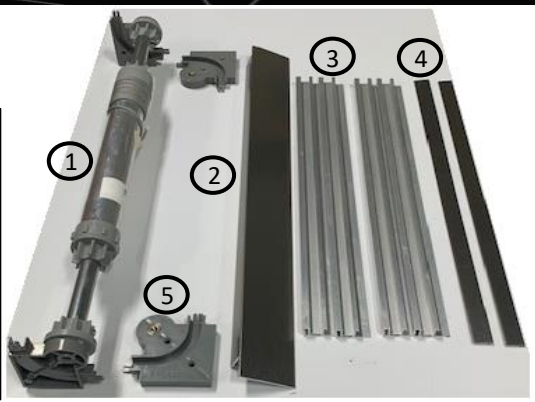

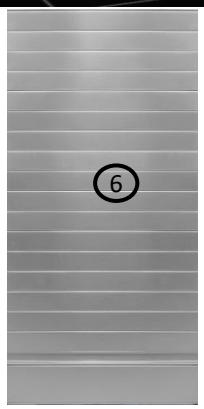

Détail Cabinet / Cabinet details:

- ✓ Largeur/Width: Min. 400mm (15 ¾'') / Max. 1200mm (47 ¼'')
- ✓ Hauteur/Height: Min. 400mm (15 ¾'') / Max. 1500mm (59'')
- ✓ Profondeur intérieure/Interior Depth: Min. 190mm (7 ½'')
- ✓ Épaisseur/Gable : 16mm (5/8'') / 19mm (3/4'')
- ✓ Base: Spécifier Avec ou Sans / Specify With or Without
- ✓ Espace min. haut cabinet / Min. space top cabinet: 70mm (2 ¾'')
- ✓ Espace min. tablette avant **ET** arrière / Min. space shelf front **AND** back: 50mm (2'')

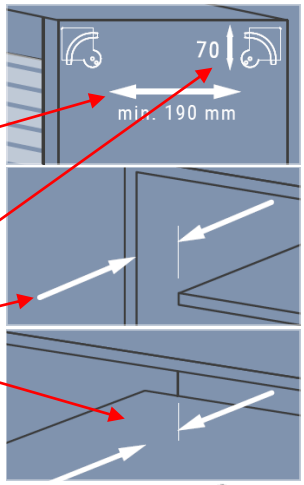

Étapes d'assemblage - Assembly sequence:

1. Viser les guides coins à droite et à gauche à 10mm du fond / Apply Corner Tracks at 10 mm from the right and left bottom.

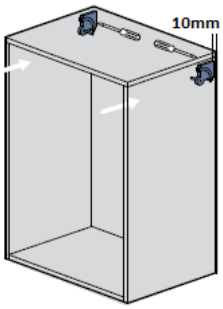

2. Fixer les profilés guides en haut et au fond / Apply profile guides at top and bottom

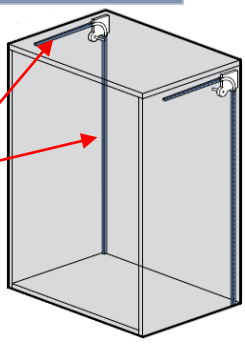

3. Insérer le compensateur et les guides coins avants dans les profilés guides à 5mm du bord et viser en place / Insert the compensator and the front corner guides into the guide profiles at 5mm from the edge and screw in place.

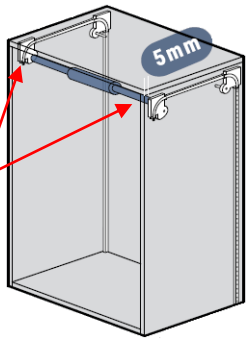

4. Insérer la porte (lattes) dans les guides de l'avant vers l'arrière / Insert the door (slats) into the guides from front to back

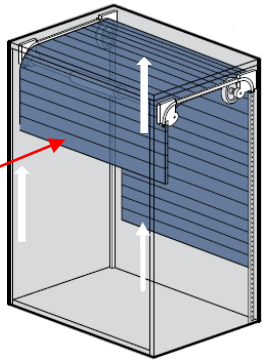

MiniBox Milano - Installation

5 Insérer le profilé du haut / Insert the Top profile

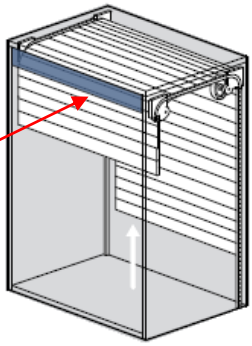

6 Insérer le profilé de finition au profilé guide avant / Insert side decor profile into the front guide profile.

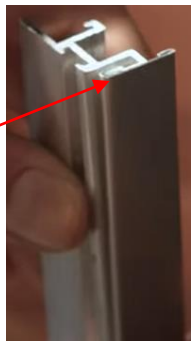

7 Insérer la porte dans les profilés guides et fixer les profilés guides et de finition en avant du cabinet des deux côtés / Insert the door into the guide profiles and fix the guide and finishing profiles in front of the cabinet on both side

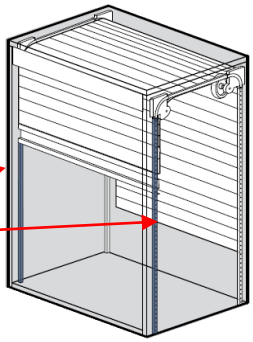

8 Fixer la corde du compensateur au crochet à l'intérieur du profilé poignée et utiliser la roue de chargement pour charger le système / Fix the compensator's rope to the hook fitted on the handle profile inside and use the loading wheel to charge the system.

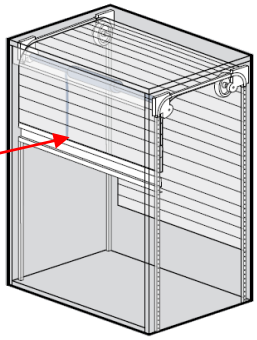

9 Vérifier le bon mouvement de la porte / Check the correct movement of the rolling shutter

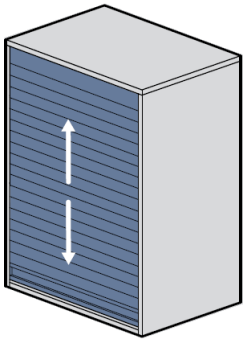

<u>Ajustement de la tension du ressort du compensateur, si nécessaire / Adjustment of compensator's spring tension when necessary:</u>

1. Identifier l'embout de réglage / Locate the regulating threaded ring
2. Pousser vers l'intérieur du tube pour débloquer le réglage / Push toward the center of the tube to release it
3. Régler la tension +/- avec 1/8 de tour à la fois / Adjust +/- tension making 1/8th turn per time
4. Repousser l'embout dans la position initiale / Push the threaded ring back in the initial position

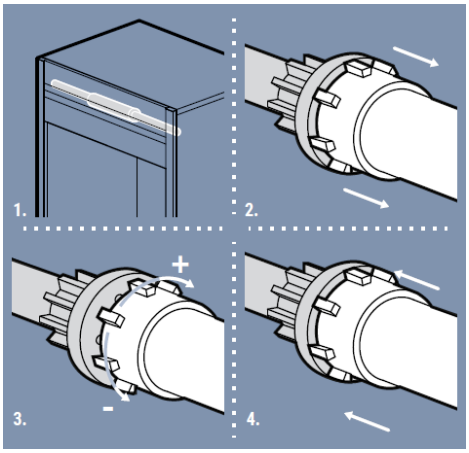

Vidéo installation
Installation video
https://hwww.youtube.com/watch?v=56w8rGoCKxY

Richelieu

KADRIUM
INTERFONCTION