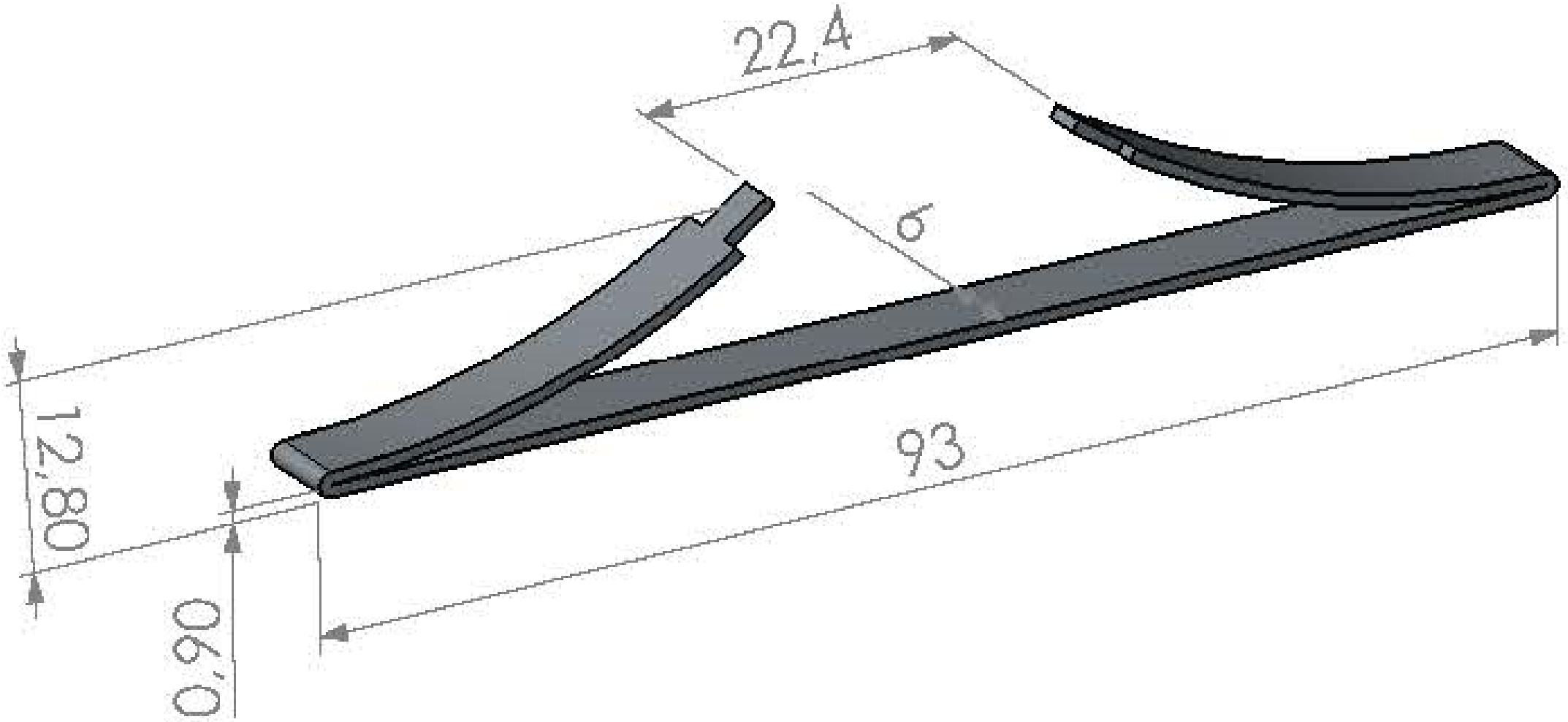
22,4
σ
12,80
93
0,90