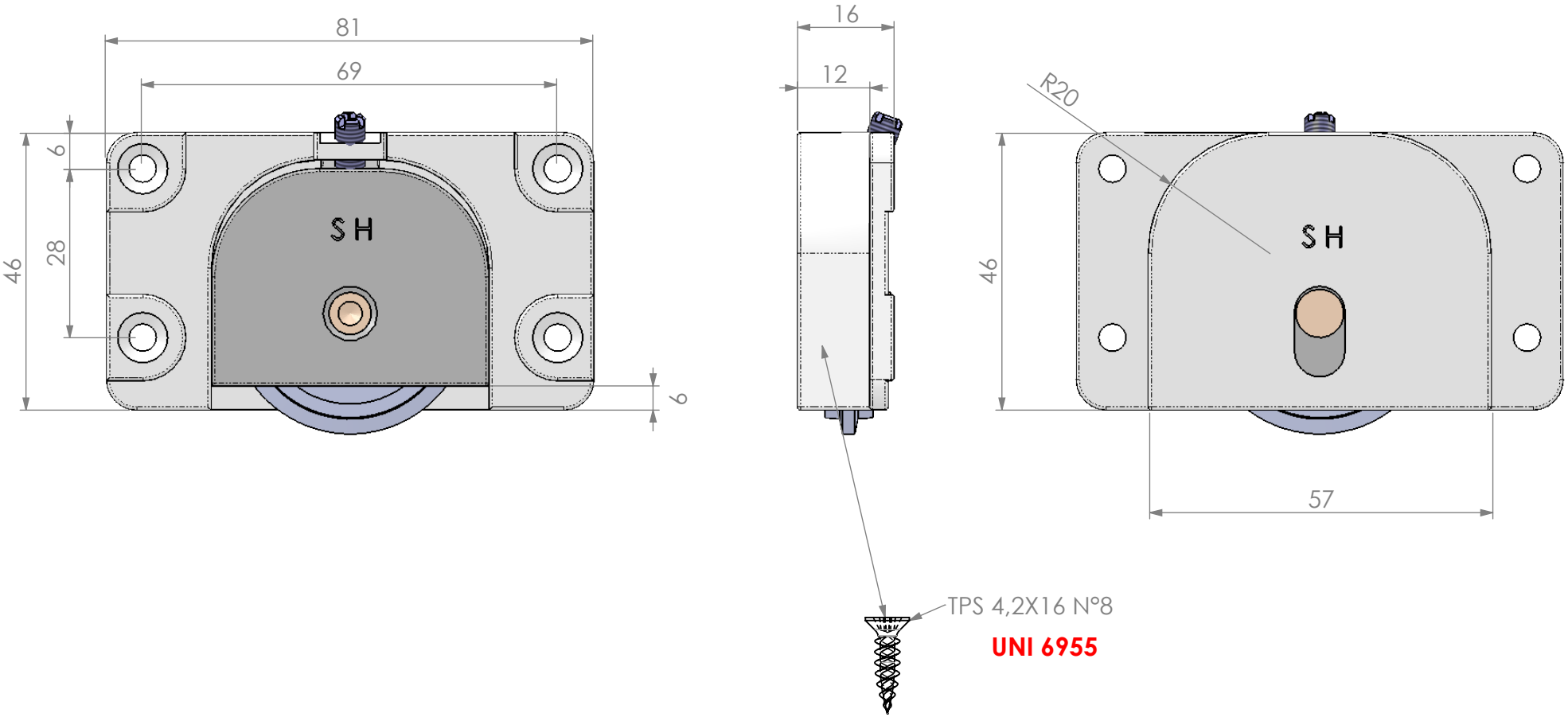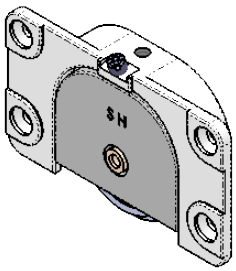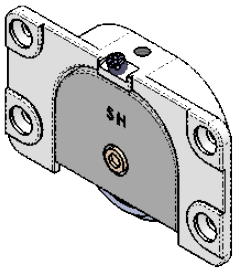
81
69
6
28
46
6
SH
16
12
R20
46
SH
57
TPS 4,2X16 N°8
UNI 6955