Coulisse SYNCHRONISÉE avec fermeture en douceur pour armoire à cadre

Applications

Synchronisée
Toutes les composantes du tiroir interagissent d'une manière fluide et harmonieuse

Fermeture en douceur
Les tiroirs se ferment en douceur même lorsqu'ils sont fermés brusquement

Pleine extension
Les tiroirs sortent complètement du cabinet pour donner un accès complet

Options de dispositifs de verrouillage
4-6 ajustements, sans outils

Capacité de poids
100 lb (45 kg)

Description

Pleine extension, dissimulée, montage par le dessous avec un mouvement synchronisé et continu.

No.	Description
825305	305 mm (12’’)
825381	381 mm (15’’)
825457	457 mm (18’’)
825533	533 mm (21’’)
8284103	Dispositif de verrouillage avant, 4 ajustements, gauche
8284102	Dispositif de verrouillage avant, 4 ajustements, droit
8286103	Dispositif de verrouillage avant, 6 ajustements, gauche
8286102	Dispositif de verrouillage avant, 4 ajustements, droit

Coulisse SYNCHRONISÉE avec fermeture en doucheur pour armoire à cadre

Composantes de base

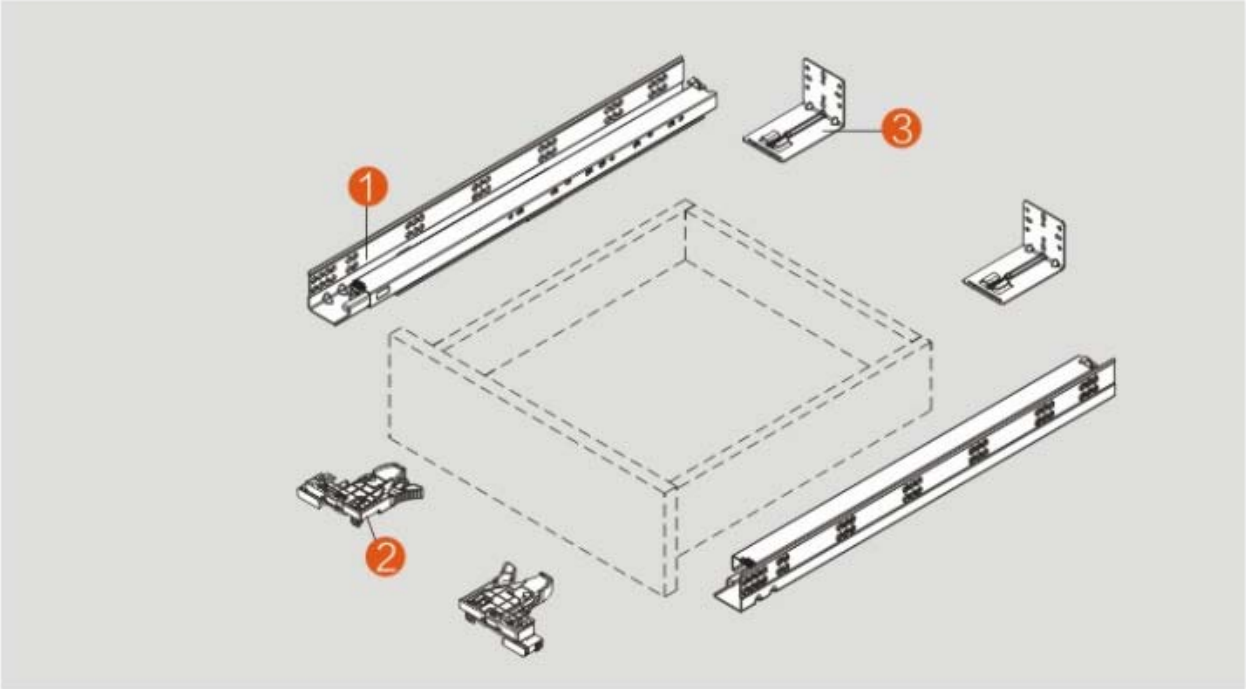

	Coulisses gauche/droit (pour un maximum de 16 mm d'épaisseur du tiroir)
No. Produit	Longueur Nominale
825305	12" (305 mm)
825381	15" (381 mm)
825457	18" (457 mm)
825533	21" (533 mm)

	Dispositifs de verrouillage avant
No. Produit	Description
8284103 (gauche)	**4-ajustements**, latéral et vertical
8284102 (droit)	
8286103 (gauche)	**6-ajustements,** latéral, vertical et en profondeur
8286102 (droit)	

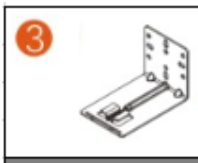	Metal Rear Bracket
Item No.	Description
8082G	For face-frame application

Installation Dimensions (mm)

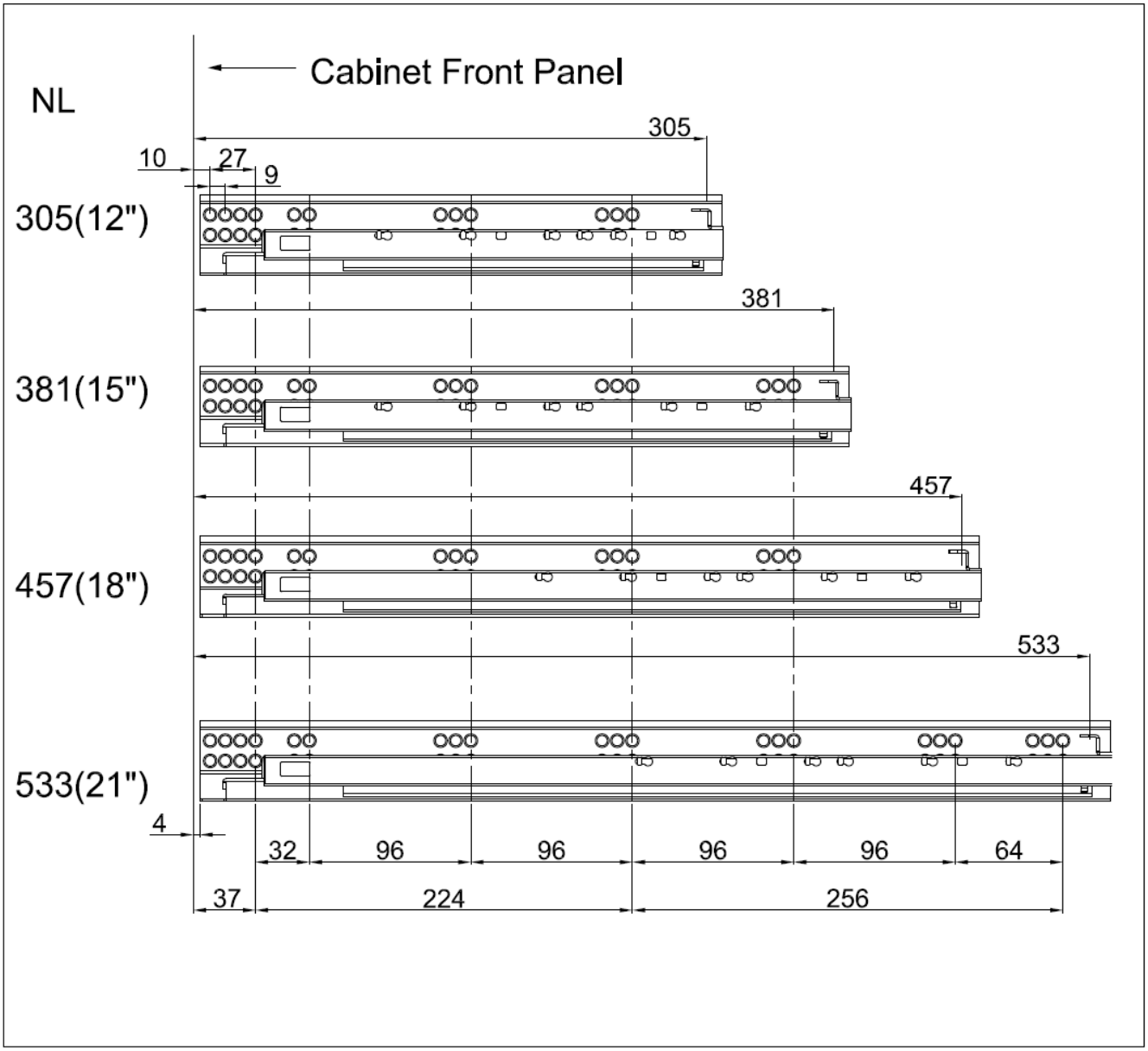

Coulisse SYNCHRONISÉE avec fermeture en doucheur pour armoire à cadre

Drawer Dimensions(mm)

Drawer Width

Drawer material: max 16mm thick
LW =Internal Cabinet Width
SKW=Internal Drawer Width

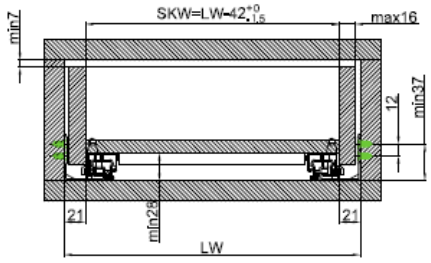

Locking Device Mounting

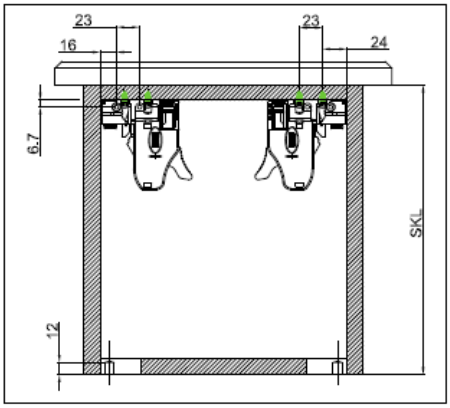

Drawer vs. Cabinet Depth

SKL =Drawer length
LT = Inside cabinet length (min.)

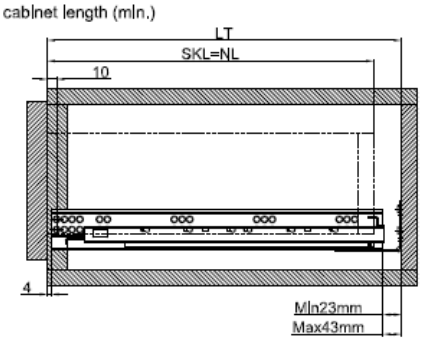

Drawer Back Drilling & Notching

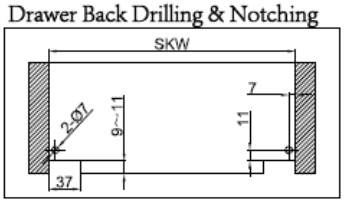

Rear Bracket Mounting

Rear Bracket

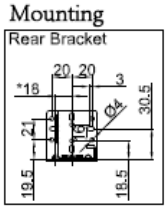

Item Code	825305	825381	825457	825533
Slides Nominal Length (NL)	12"	15"	18"	21"
Drawer Length (SKL)	305	381	457	533
Min. Inside Cabinet Length (LT min)	340	416	494	568
Max. Inside Cabinet Length (LT max)	360	436	514	588

Drawer Adjustment

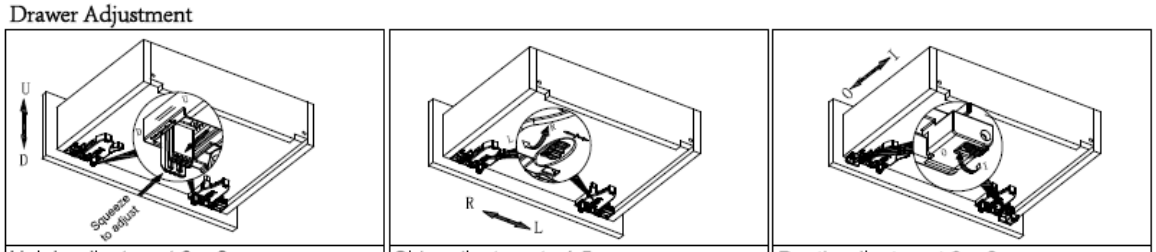

Heigh adjustment 0~+3mm. | Side adjustment ±1.5mm. | Depth adjustment 0~+3mm.

* Side adjustment ±1.5mm, provided that the drawer size is within tolerance.