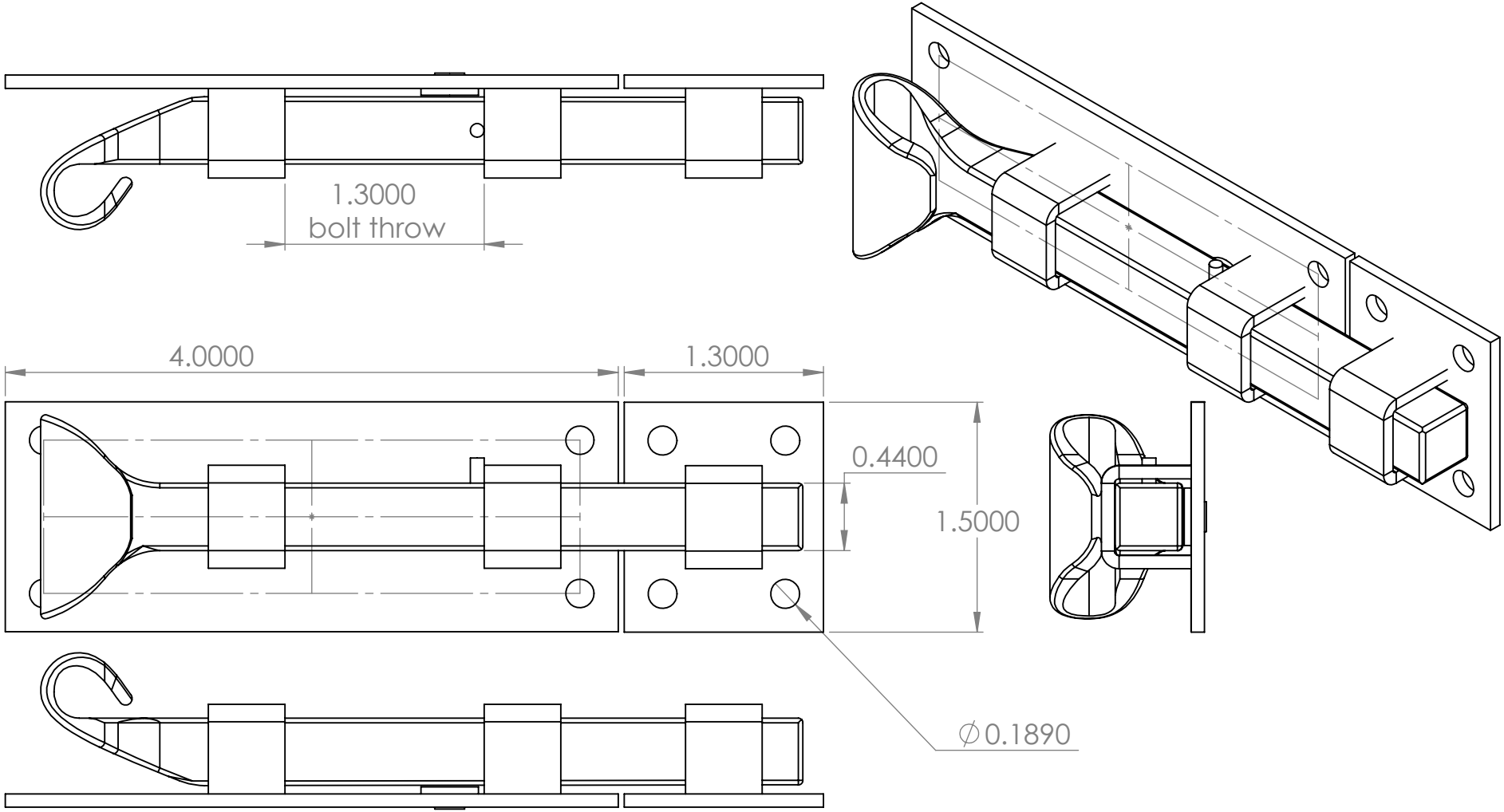
1.3000
bolt throw
4.0000
1.3000
0.4400
1.5000
∅0.1890