PS48 Positionnement du dispositif de fermeture amortie et de l'activateurs.
Positioning of soft-closing device and activators.

A

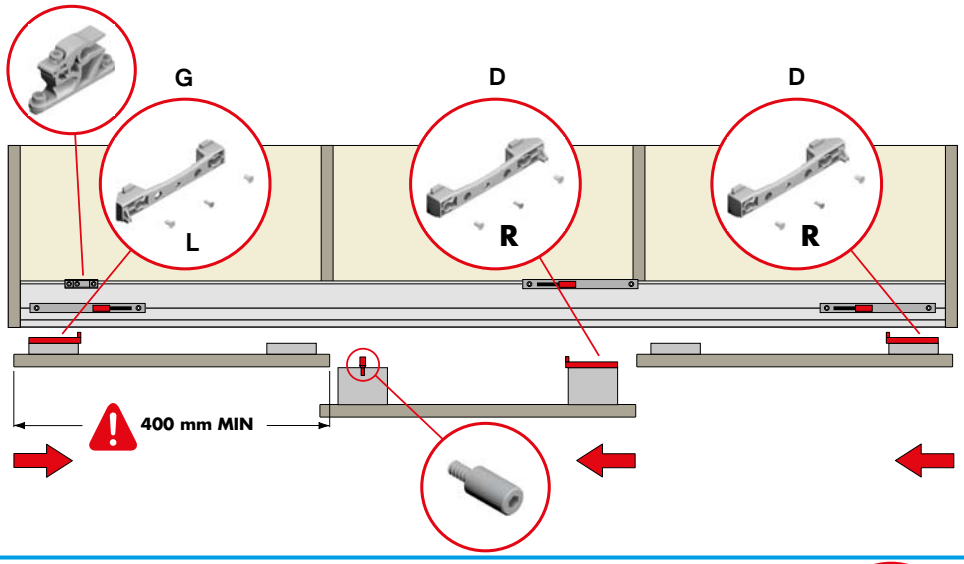

B

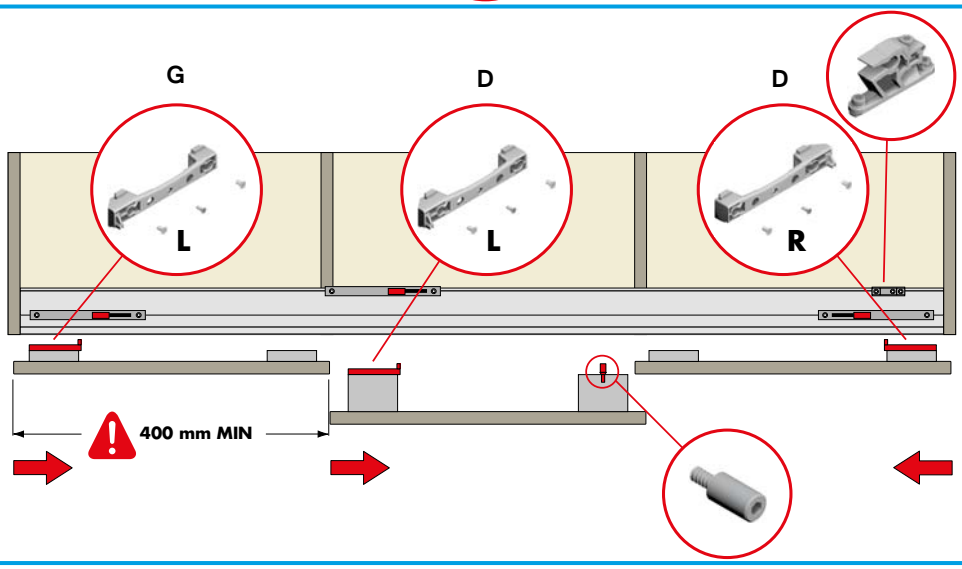
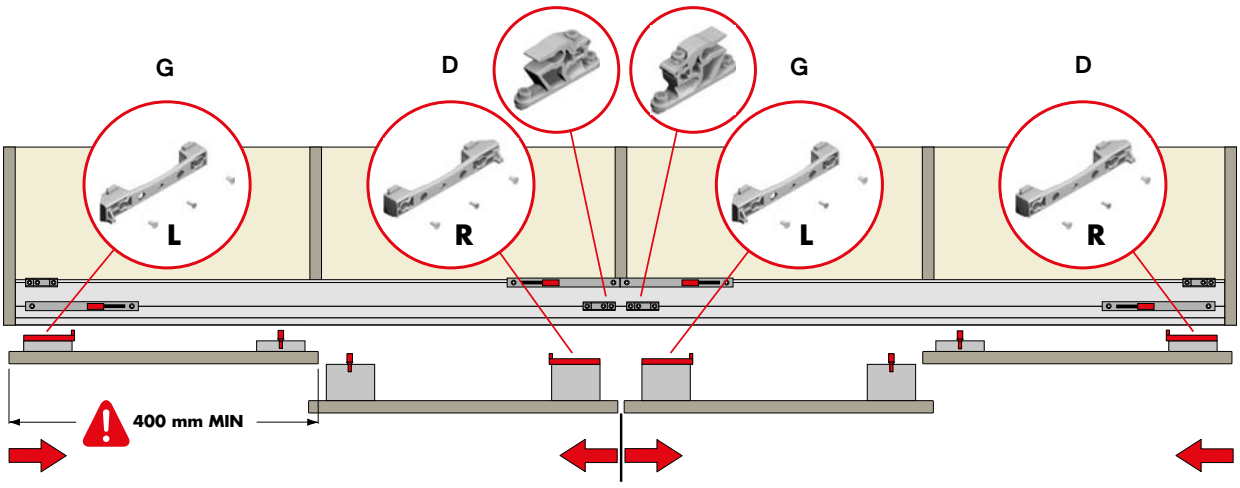
C