Système pivotant au dessus d'un électro-ménager 570815CR
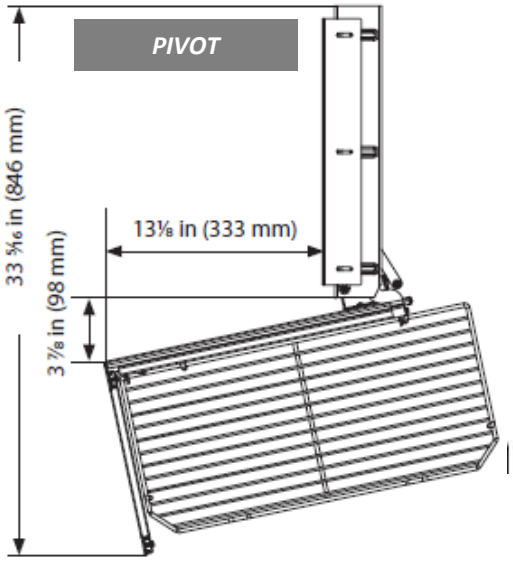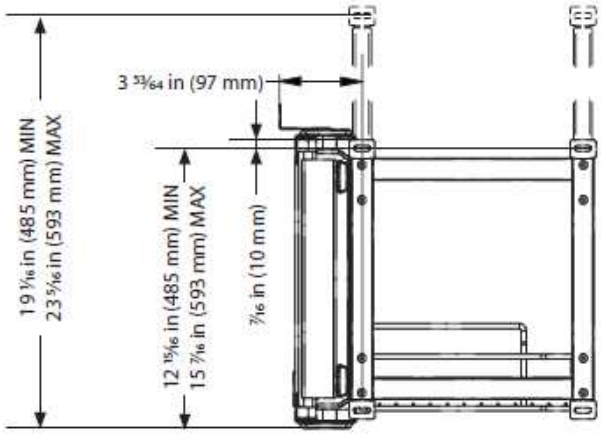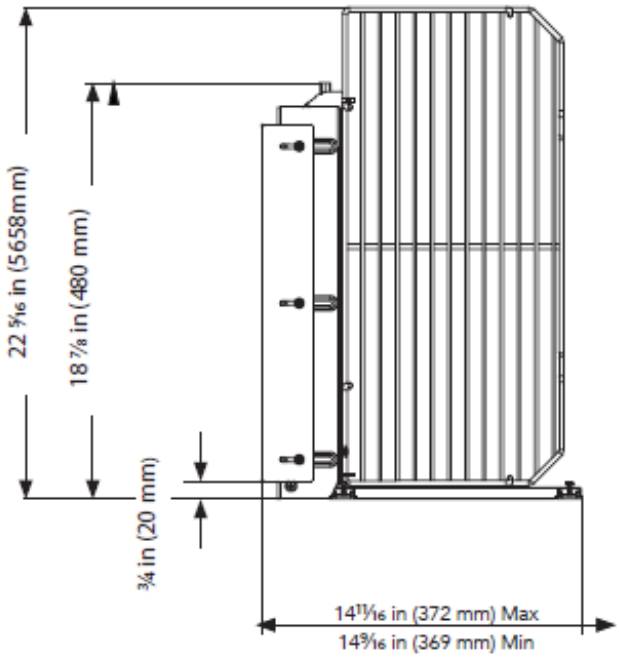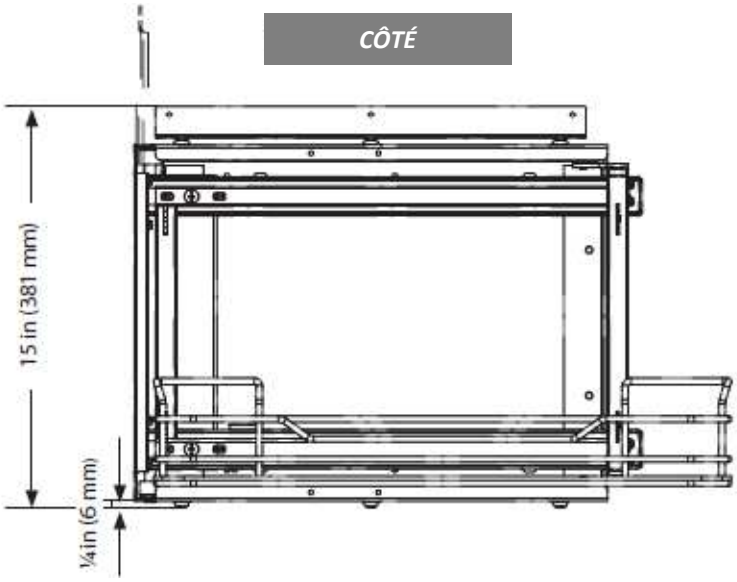
Information technique